Série GS 4"

Electropompes immergées centrifuges multicellulaires pour eaux claires pour les forages de 4". Les roues flottantes garantissent une grande résistance à l'usure. Les corps de refoulement et lanterne moteur réalisés en acier inoxydable micromoulé garantissent la résistance à la corrosion, la robustesse et un accouplement rigide avec le moteur. Le clapet anti-retour incorporé dans la tête est conçu de manière à décharger le poids de la colonne d'eau sur la tête afin de préserver les roues et les diffuseurs. Possibilité de fonctionnement à l'horizontal.

Caractéristiques techniques

Débit : jusqu'à 21 m^3/h
Hauteur manométrique : jusqu'à 340 mètres
Alimentation : triphasée et monophasée 50 et 60 Hz
Version monophasée : 220-240 V, 50 Hz
Version triphasée : 380-415 V;
La protection contre les surtensions en triphasé devra être intégrée dans le coffret électrique par l'utilisateur (voir section coffrets de commande).
Puissance : de 0,25 kW à 7,5 kW
Diamètre d'encombrement maximal de la pompe (protège-câble inclus) : 99 mm
Température de l'eau : de 0°C à +35°C.
Teneur en sable maximale de l'eau : 150 g/m^3

Matériaux

Plateau clapet, support clapet : acier inoxydable
Joint clapet : NBR
Anneau blocage clapet : acier inoxydable
Support supérieur : Technopolymère
Palier à douille : polyuréthane
Roue, diffuseur : technopolymère
Boîtier réglage, épaisseur, arbre pompe, chemise externe, entretoise, filtre, protection câble : acier inoxydable
Corps de refoulement, lanterne moteur : Inox 304 moulé
Chemise externe, corps d'étage, arbre, clapet, crépine, : Inox 304
Roue, diffuseur, corps de palier supérieur : Technopolymère
Palier à douille : Technopolymère

Applications

Alimentation en eau potable

Surpression

Irrigation

Collecte de l'eau de pluie

Lutte anti-incendie

Avantages

Roue flottante pour une plus grande résistance à l'abrasion
Capacité de résistance au blocage élevée
Clapet anti-retour incorporé
Corps de refoulement en acier inoxydable moulé
Utilisation avec des moteurs à bain d'huile ou à bain d'eau

SÉRIE 1GSL
Pompe 4" - Débit nominal 1 m³/h

Tableau des performances hydrauliques à 50 Hz

TYPE POMPE	NOMBRE D'ÉTAGES	PUISSANCE MOTEUR		Q = DÉBIT					
				l/min 0	8,3	10	15	20	22,5
				m³/h 0	0,5	0,6	0,9	1,2	1,35
		kW	CV	H = HAUTEUR D'ÉLÉVATION TOTALE EN MÈTRES DE COLONNE D'EAU					
1GSL02 (1)	8	0,37	0,5	53	46,6	45	37	27	20,6
1GSL03	12	0,37	0,5	79,4	69,9	67	55	40	30,9
1GSL05	18	0,55	0,75	119	105	100	83	60	46,3
1GSL07	24	0,75	1	159	140	133	110	80	61,7
1GSL11	35	1,1	1,5	232	204	194	160	116	90
1GSL15	49	1,5	2	324	285	272	224	163	126

1gsl-2p50-en_c_th

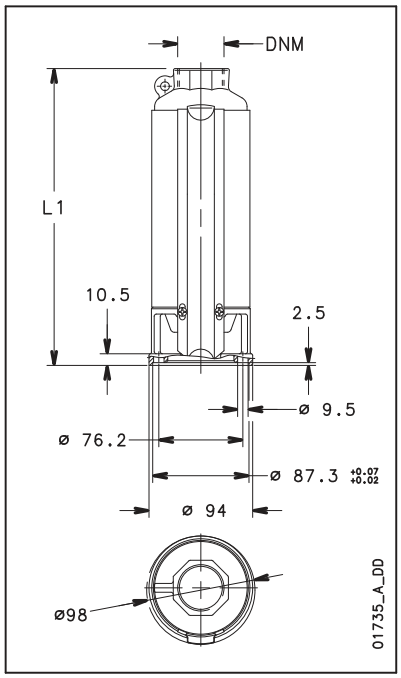

Dimensions et poids 1GSL..40S

TYPE ÉLECTRO-POMPE	NOMBRE D'ÉTAGES	DNM	DIMENSIONS (mm)		POIDS POMPE	POIDS ÉLECTRO-POMPE
			L1	L	kg	kg
1GSL02M-4OS	8	Rp 1 1/4	298	651	3,1	10,7
1GSL03M-4OS	12	Rp 1 1/4	369	722	3,9	11,5
1GSL05M-4OS	18	Rp 1 1/4	472	825	4,9	13,1
1GSL07M-4OS	24	Rp 1 1/4	578	956	5,8	15,1
1GSL11M-4OS	35	Rp 1 1/4	824	1237	8,7	19,9
1GSL15M-4OS	49	Rp 1 1/4	1068	1516	11,8	24,6
1GSL03T-4O S	12	Rp 1 1/4	369	701	3,9	11
1GSL05T-4O S	18	Rp 1 1/4	472	825	4,9	12,5
1GSL07T-4O S	24	Rp 1 1/4	578	931	5,8	14
1GSL11T-4O S	35	Rp 1 1/4	824	1202	8,7	18
1GSL15T-4O S	49	Rp 1 1/4	1068	1481	11,8	23,2

1gsl-4os-2p50_a_td

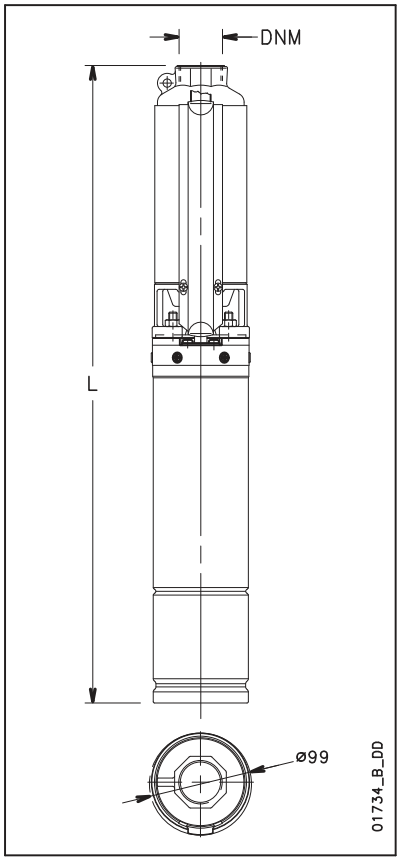

Dimensions et poids 1GSL..L4C

TYPE ÉLECTRO-POMPE	NOMBRE D'ÉTAGES	DNM	DIMENSIONS (mm)		POIDS POMPE	POIDS ÉLECTRO-POMPE
			L1	L	kg	kg
1GSL02M-L4C	8	Rp 1 1/4	298	532	3,1	10,3
1GSL03M-L4C	12	Rp 1 1/4	369	603	3,9	11,2
1GSL05M-L4C	18	Rp 1 1/4	472	736	4,9	12,7
1GSL07M-L4C	24	Rp 1 1/4	578	862	5,8	14,2
1GSL11M-L4C	35	Rp 1 1/4	824	1153	8,7	19,6
1GSL15M-L4C	49	Rp 1 1/4	1068	1459	11,8	24,5
1GSL03T-L4C	12	Rp 1 1/4	369	583	3,9	10,9
1GSL05T-L4C	18	Rp 1 1/4	472	706	4,9	12,1
1GSL07T-L4C	24	Rp 1 1/4	578	842	5,8	13,6
1GSL11T-L4C	35	Rp 1 1/4	824	1108	8,7	17,1
1GSL15T-L4C	49	Rp 1 1/4	1068	1414	11,8	23,8

1gsl-l4c-2p50_a_td

* Les électropompes de plus de 1500 mm de longueur sont fournies désaccouplées
Le moteur et la pompe sont emballés séparément.

SÉRIE 1GSL
Pompe 4" - Débit nominal 1 m³/h

Caractéristiques de fonctionnement à 50 Hz

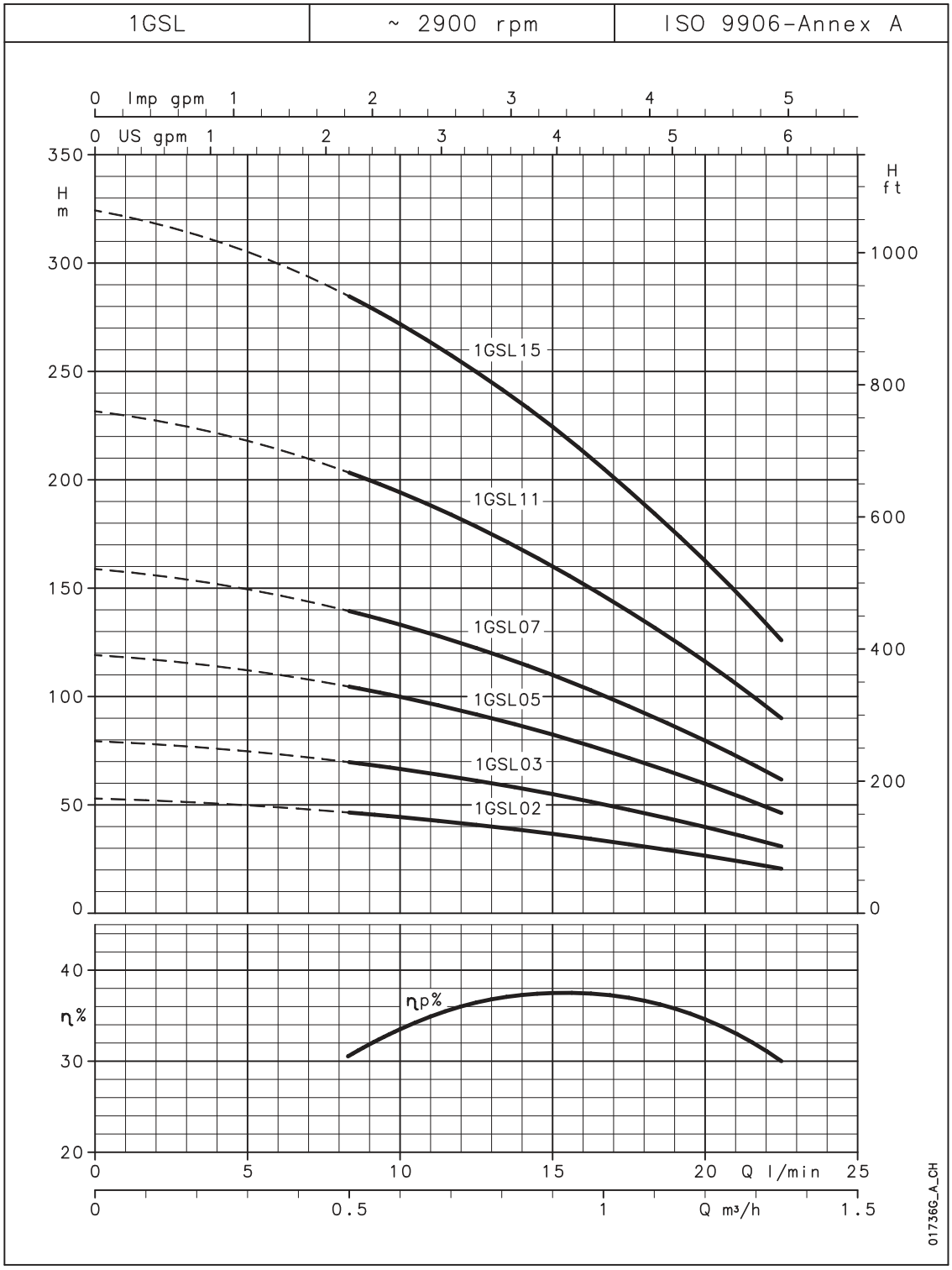

Les performances sont valables pour des liquides ayant une densité ρ = 1.0 kg/dm³ et une viscosité cinématique ν = 1 mm²/s.

SÉRIE 2GS
Pompe 4" - Débit nominal 2 m³/h

Tableau des performances hydrauliques à 50 Hz

TYPE POMPE	NOMBRE D'ÉTAGES	PUISSANCE MOTEUR		Q = DÉBIT					
				l/min	0	20	25	30	40	50
				m³/h	0	1,2	1,5	1,8	2,4	3
		kW	CV	H = HAUTEUR D'ÉLÉVATION TOTALE EN MÈTRES DE COLONNE D'EAU						
2GS02 (1)	5	0,37	0,5	33	30	28	26	20	13
2GS03	7	0,37	0,5	47	42	40	36	29	19
2GS05	10	0,55	0,75	67	60	56	52	41	27
2GS07	14	0,75	1	93	83	79	73	57	37
2GS11	20	1,1	1,5	133	119	113	104	82	53
2GS15	28	1,5	2	187	167	158	146	115	74
2GS22	40	2,2	3	267	238	226	208	164	106
2GS30	52	3	4	347	309	294	271	213	138

(1) Puissance maxi absorbée : 0,25 kW - 0,33 CV

2gs-2p50-en_c_th

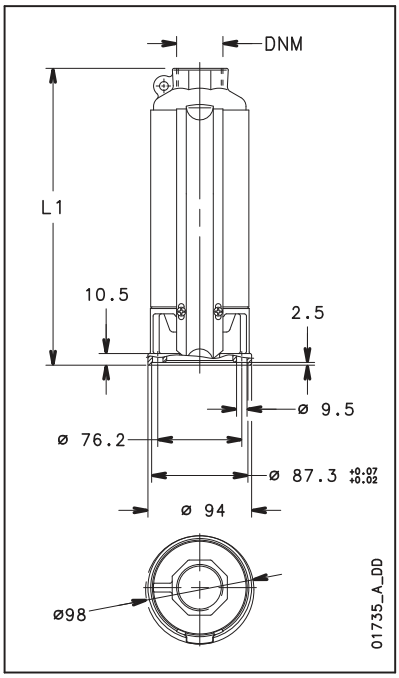

Dimensions et poids 2GS..40S

TYPE ÉLECTRO-POMPE	NOMBRE D'ÉTAGES	DNM	DIMENSIONS (mm)		POIDS POMPE	POIDS ÉLECTRO-POMPE
			L1	L	kg	kg
2GS02M-4OS	5	Rp 1 1/4	245	598	2,6	10,2
2GS03M-4OS	7	Rp 1 1/4	280	633	2,9	10,5
2GS05M-4OS	10	Rp 1 1/4	332	685	3,5	11,7
2GS07M-4OS	14	Rp 1 1/4	402	780	4,2	13,5
2GS11M-4OS	20	Rp 1 1/4	507	920	5,3	16,5
2GS15M-4OS	28	Rp 1 1/4	680	1128	7,1	19,9
2GS22M-4OS	40	Rp 1 1/4	914	1412	10,1	25,2
2GS03T-4OS	7	Rp 1 1/4	280	612	2,9	10
2GS05T-4OS	10	Rp 1 1/4	332	685	3,5	11,1
2GS07T-4OS	14	Rp 1 1/4	402	755	4,2	12,4
2GS11T-4OS	20	Rp 1 1/4	507	885	5,3	14,6
2GS15T-4OS	28	Rp 1 1/4	680	1093	7,1	18,5
2GS22T-4OS	40	Rp 1 1/4	914	1362	10,1	23
2GS30T-4OS	52	Rp 1 1/4	1120	1568	12,2	26,1

2gs-4os-2p50_a_td

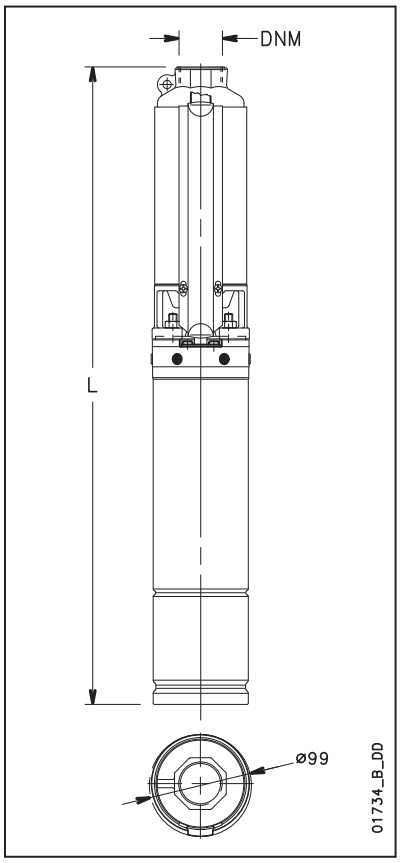

Dimensions et poids 2GS..L4C

TYPE ÉLECTRO-POMPE	NOMBRE D'ÉTAGES	DNM	DIMENSIONS (mm)		POIDS POMPE	POIDS ÉLECTRO-POMPE
			L1	L	kg	kg
2GS02M-L4C	5	Rp 1 1/4	245	479	2,6	9,8
2GS03M-L4C	7	Rp 1 1/4	280	514	2,9	10,1
2GS05M-L4C	10	Rp 1 1/4	332	596	3,5	11,3
2GS07M-L4C	14	Rp 1 1/4	402	686	4,2	12,6
2GS11M-L4C	20	Rp 1 1/4	507	836	5,3	16,2
2GS15M-L4C	28	Rp 1 1/4	680	1071	7,1	19,8
2GS22M-L4C	40	Rp 1 1/4	914	1325	10,1	24,3
2GS03T-L4C	7	Rp 1 1/4	280	494	2,9	9,9
2GS05T-L4C	10	Rp 1 1/4	332	566	3,5	10,7
2GS07T-L4C	14	Rp 1 1/4	402	666	4,2	12
2GS11T-L4C	20	Rp 1 1/4	507	791	5,3	13,7
2GS15T-L4C	28	Rp 1 1/4	680	1026	7,1	19,1
2GS22T-L4C	40	Rp 1 1/4	914	1305	10,1	22,9
2GS30T-L4C	52	Rp 1 1/4	1120	1662	12,2	32,8

2gs-l4c-2p50_a_td

* Les électropompes de plus de 1500 mm de longueur sont fournies désaccouplées. Le moteur et la pompe sont emballés séparément.

SÉRIE 2GS
Pompe 4" - Débit nominal 2 m³/h

Caractéristiques de fonctionnement à 50 Hz

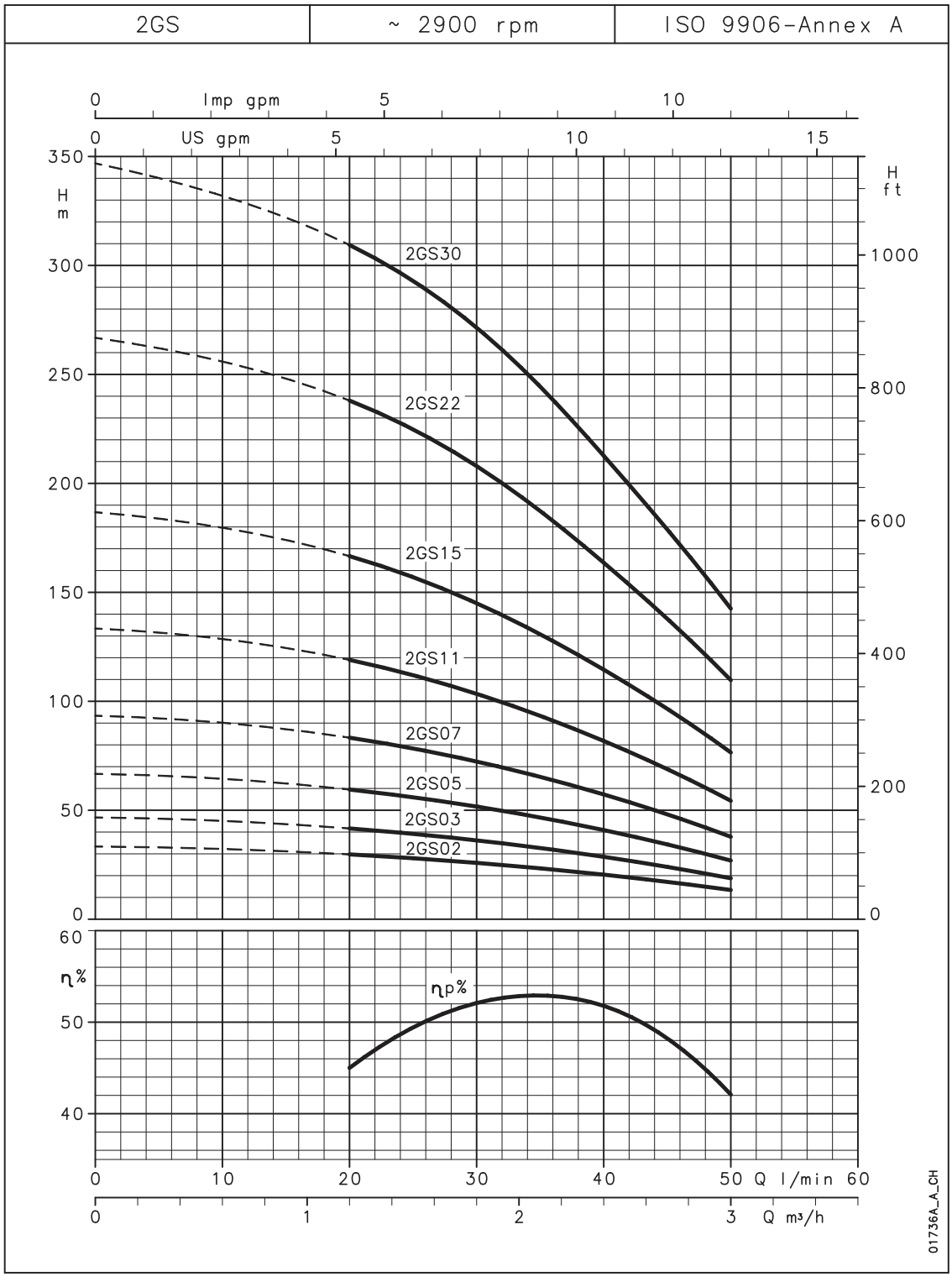

Les performances sont valables pour des liquides ayant une densité ρ = 1.0 kg/dm³ et une viscosité cinématique ν = 1 mm²/s.

SÉRIE 4GS
Pompe 4" - Débit nominal 4 m³/h

Tableau des performances hydrauliques à 50 Hz

TYPE POMPE	NOMBRE D'ÉTAGES	PUISSANCE MOTEUR		Q = DÉBIT					
				l/min 0	30	40	60	80	90
				m³/h 0	1,8	2,4	3,6	4,8	5,4
		kW	CV	H = HAUTEUR D'ÉLÉVATION TOTALE EN MÈTRES DE COLONNE D'EAU					
4GS03M	4	0,37	0,5	27	24	23	19	13	9
4GS05M	7	0,55	0,75	47	42	40	33	22	15
4GS07M	9	0,75	1	60	54	51	42	28	19
4GS11M	14	1,1	1,5	94	84	80	66	44	30
4GS15M	19	1,5	2	127	114	108	89	60	40
4GS22M	27	2,2	3	181	162	154	127	85	57
4GS30T	35	3	4	228	204	194	160	107	72
4GS40T	48	4	5,5	321	288	274	226	151	102

4gs-2p50_b_th

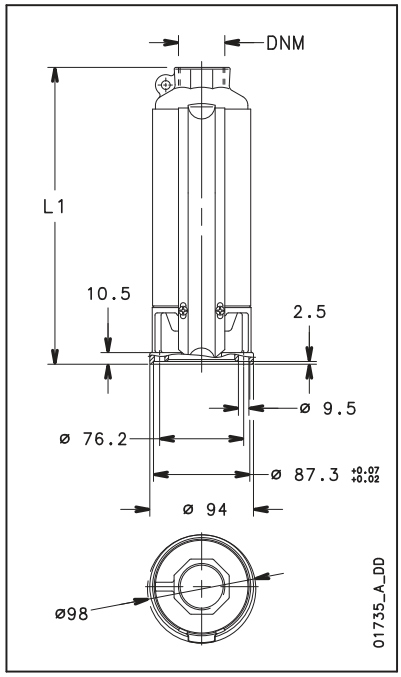

Dimensions et poids 4GS..40S

TYPE ÉLECTRO-POMPE	NOMBRE D'ÉTAGES	DNM	DIMENSIONS (mm)		POIDS POMPE	POIDS ÉLECTRO-POMPE
			L1	L	kg	kg
4GS03M-4OS	4	Rp 1 1/4	245	598	2,5	10,1
4GS05M-4OS	7	Rp 1 1/4	309	662	3,1	11,3
4GS07M-4OS	9	Rp 1 1/4	352	730	3,5	12,8
4GS11M-4OS	14	Rp 1 1/4	460	873	4,6	15,8
4GS15M-4OS	19	Rp 1 1/4	568	1016	5,7	18,5
4GS22M-4OS	27	Rp 1 1/4	770	1268	7,6	22,7
4GS03T-4OS	4	Rp 1 1/4	245	577	2,5	9,6
4GS05T-4OS	7	Rp 1 1/4	309	662	3,1	10,7
4GS07T-4OS	9	Rp 1 1/4	352	705	3,5	11,7
4GS11T-4OS	14	Rp 1 1/4	460	838	4,6	13,9
4GS15T-4OS	19	Rp 1 1/4	568	981	5,7	17,1
4GS22T-4OS	27	Rp 1 1/4	770	1218	7,6	20,5
4GS30T-4OS	35	Rp 1 1/4	967	1415	9,6	23,5
4GS40T-4OS	48	Rp 1 1/4	1248	1816	12,8	30,6

4gs-4os-2p50_a_td

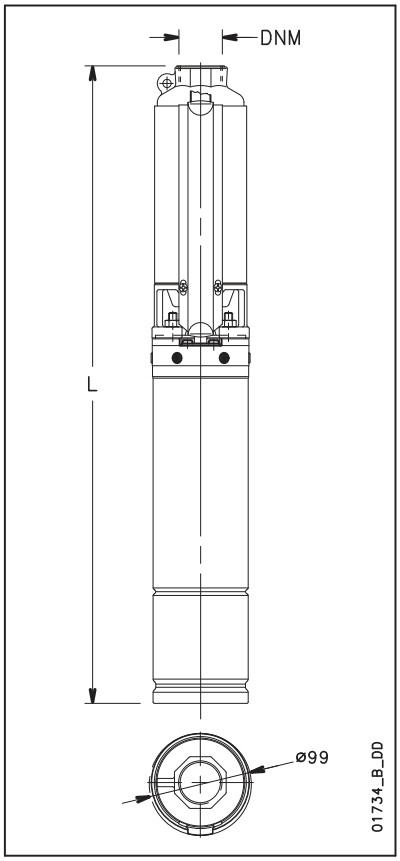

Dimensions et poids 4GS..L4C

TYPE ÉLECTRO-POMPE	NOMBRE D'ÉTAGES	DNM	DIMENSIONS (mm)		POIDS POMPE	POIDS ÉLECTRO-POMPE
			L1	L	kg	kg
4GS03M-L4C	4	Rp 1 1/4	245	479	2,5	9,7
4GS05M-L4C	7	Rp 1 1/4	309	573	3,1	10,9
4GS07M-L4C	9	Rp 1 1/4	352	636	3,5	11,9
4GS11M-L4C	14	Rp 1 1/4	460	789	4,6	15,5
4GS15M-L4C	19	Rp 1 1/4	568	959	5,7	18,4
4GS22M-L4C	27	Rp 1 1/4	770	1181	7,6	21,8
4GS03T-L4C	4	Rp 1 1/4	245	459	2,5	9,5
4GS05T-L4C	7	Rp 1 1/4	309	543	3,1	10,3
4GS07T-L4C	9	Rp 1 1/4	352	616	3,5	11,3
4GS11T-L4C	14	Rp 1 1/4	460	744	4,6	13
4GS15T-L4C	19	Rp 1 1/4	568	914	5,7	17,7
4GS22T-L4C	27	Rp 1 1/4	770	1161	7,6	20,4
4GS30T-L4C	35	Rp 1 1/4	967	1509	9,6	30,2
4GS40T-L4C	48	Rp 1 1/4	1248	1860	12,8	36,5

4gs-l4c-2p50_a_td

* Les électropompes de plus de 1500 mm de longueur sont fournies désaccouplées
Le moteur et la pompe sont emballés séparément.

SÉRIE 4GS
Pompe 4" - Débit nominal 4 m³/h

Caractéristiques de fonctionnement à 50 Hz

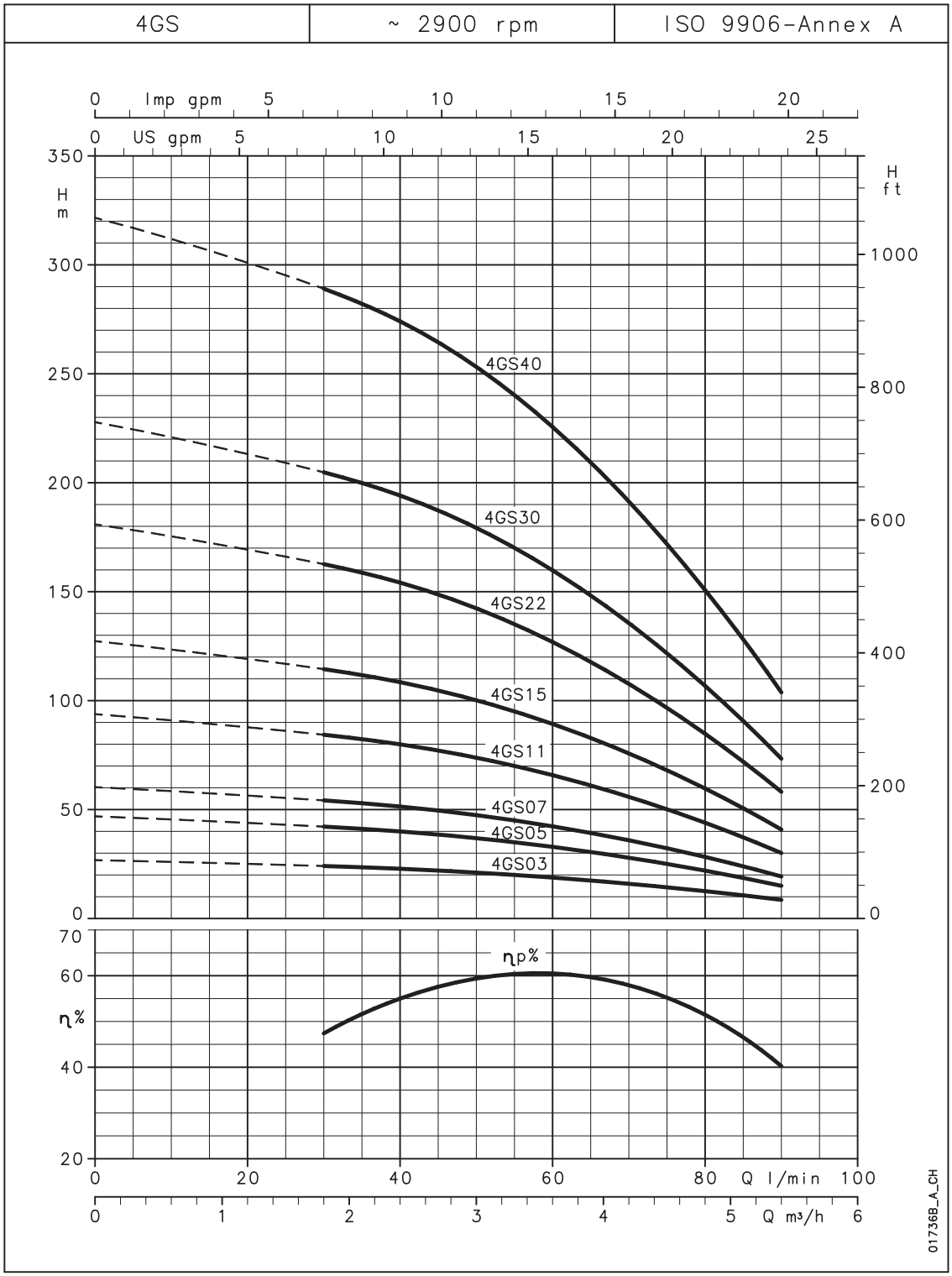

Les performances sont valables pour des liquides ayant une densité ρ = 1.0 kg/dm³ et une viscosité cinématique ν = 1 mm²/s.

SÉRIE 6GS
Pompe 4" - Débit nominal 6 m³/h

Tableau des performances hydrauliques à 50 Hz

TYPE POMPE	NBRE ÉTAGES	PUIS. MOTEUR		Q = DÉBIT						
				l/min 0	46,67	70,00	90,00	110,00	130,00	140,00
				m3/h 0	2,8	4,2	5,4	6,6	7,8	8,4
		kW	HP	H = hauteur d'élévation totale en mètres de colonne d'eau						
6GS05	5	0,6	0,8	30,6	27,0	24,6	21,6	17,7	12,8	9,9
6GS07	7	0,8	1,0	42,8	37,8	34,4	30,3	24,8	17,9	13,8
6GS11	10	1,1	1,5	61,9	54,3	49,6	43,9	36,1	26,4	20,7
6GS15	14	1,5	2,0	86,7	76,1	69,5	61,4	50,6	36,9	29,0
6GS22	21	2,2	3,0	132,0	117,5	107,9	95,6	78,7	57,1	44,8
6GS30	29	3,0	4,0	182,5	162,4	149,2	132,2	108,8	79,0	62,0
6GS40R	33	4,0	5,5	211,0	187,8	172,5	152,8	125,8	91,3	71,7
6GS40	38	4,0	5,5	243,0	216,3	198,7	176,0	144,8	105,2	82,5
6GS55R	44	5,5	7,5	281,4	250,4	230,1	203,8	167,7	121,8	95,6
6GS55	52	5,5	7,5	332,6	296,0	271,9	240,8	198,2	143,9	112,9

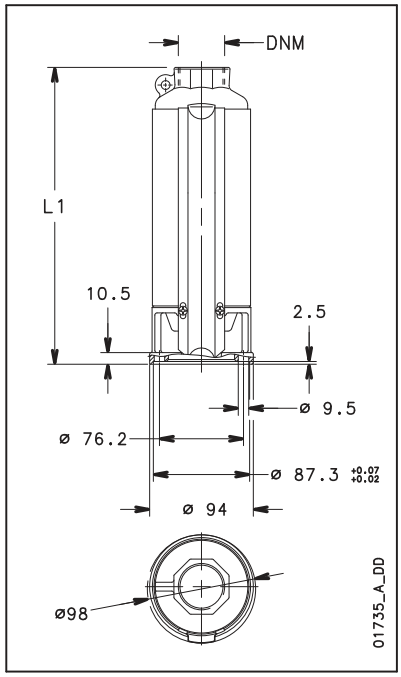

Dimensions et poids 6GS..40S

TYPE ÉLECTROPOMPE	NOMBRE D'ÉTAGES	DNM	DIMENSIONS (mm)		POIDS POMPE	POIDS ELECTRO-POMPE
			L1	L	kg	kg
6GS05M-4OS	5	Rp 1 ¼	329	682	3,5	11,7
6GS07M-4OS	7	Rp 1 ¼	390	768	4,2	13,5
6GS11M-4OS	10	Rp 1 ¼	485	898	5,1	16,3
6GS15M-4OS	14	Rp 1 ¼	645	1093	6,8	19,6
6GS22M-4OS	21	Rp 1 ¼	862	1360	9,1	24,2
6GS05T-4OS	5	Rp 1 ¼	329	682	3,5	11,1
6GS07T-4OS	7	Rp 1 ¼	390	743	4,2	12,4
6GS11T-4OS	10	Rp 1 ¼	485	863	5,1	14,4
6GS15T-4OS	14	Rp 1 ¼	645	1058	6,8	18,2
6GS22T-4OS	21	Rp 1 ¼	862	1310	9,1	22
6GS30T-4OS	29	Rp 1 ¼	1127	1575	11,8	25,7
6GS40RT-4OS	33	Rp 1 ¼	1252	1822	13,2	30,5
6GS40T-4OS	38	Rp 1 ¼	1406	1974	14,7	32,5
6GS55RT-4OS	44	Rp 1 ¼	1593	2223	16,6	37,4
6GS55T-4OS	52	Rp 1 ¼	1840	2468	19,3	40,6

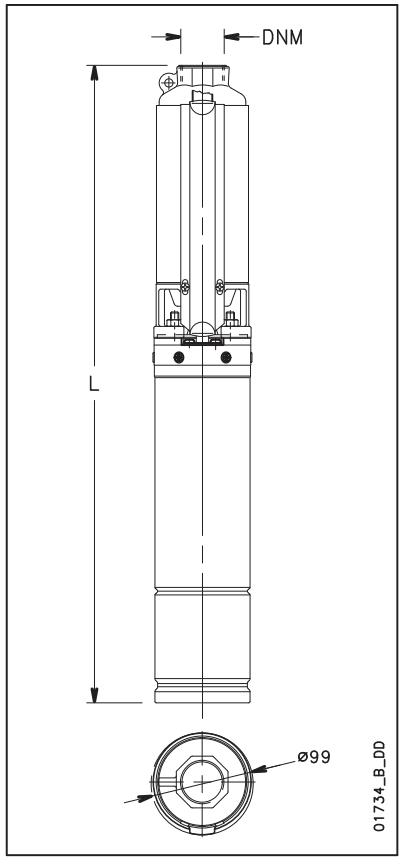

Dimensions et poids 6GS..L4C

TYPE ÉLECTROPOMPE	NOMBRE D'ÉTAGES	DNM	DIMENSIONS (mm)		POIDS POMPE	POIDS ELECTRO-POMPE
			L1	L	kg	kg
6GS05M-L4C	5	Rp 1 ¼	329	593	3,5	11,3
6GS07M-L4C	7	Rp 1 ¼	390	674	4,2	12,6
6GS11M-L4C	10	Rp 1 ¼	485	814	5,1	16
6GS15M-L4C	14	Rp 1 ¼	645	1036	6,8	19,5
6GS22M-L4C	21	Rp 1 ¼	862	1273	9,1	23,3
6GS05T-L4C	5	Rp 1 ¼	329	563	3,5	10,7
6GS07T-L4C	7	Rp 1 ¼	390	654	4,2	12
6GS11T-L4C	10	Rp 1 ¼	485	769	5,1	13,5
6GS15T-L4C	14	Rp 1 ¼	645	991	6,8	18,8
6GS22T-L4C	21	Rp 1 ¼	862	1253	9,1	21,9
6GS30T-L4C	29	Rp 1 ¼	1127	1669	11,8	32,4
6GS40RT-L4C	33	Rp 1 ¼	1252	1822	13,2	36,7
6GS40T-L4C	38	Rp 1 ¼	1406	1974	14,7	38,4
6GS55RT-L4C	44	Rp 1 ¼	1593	2223	16,6	43,4
6GS55T-L4C	52	Rp 1 ¼	1840	2522	19,3	46,3

* Les électropompes de plus de 1500 mm de longueur sont fournies désaccouplées
Le moteur et la pompe sont emballés séparément.

SÉRIE 6GS
Pompe 4" - Débit nominal 6 m³/h

Caractéristiques de fonctionnement à 50 Hz

6GS	~ 2900 [rpm]	ISO 9906:2012 - Grade 3B

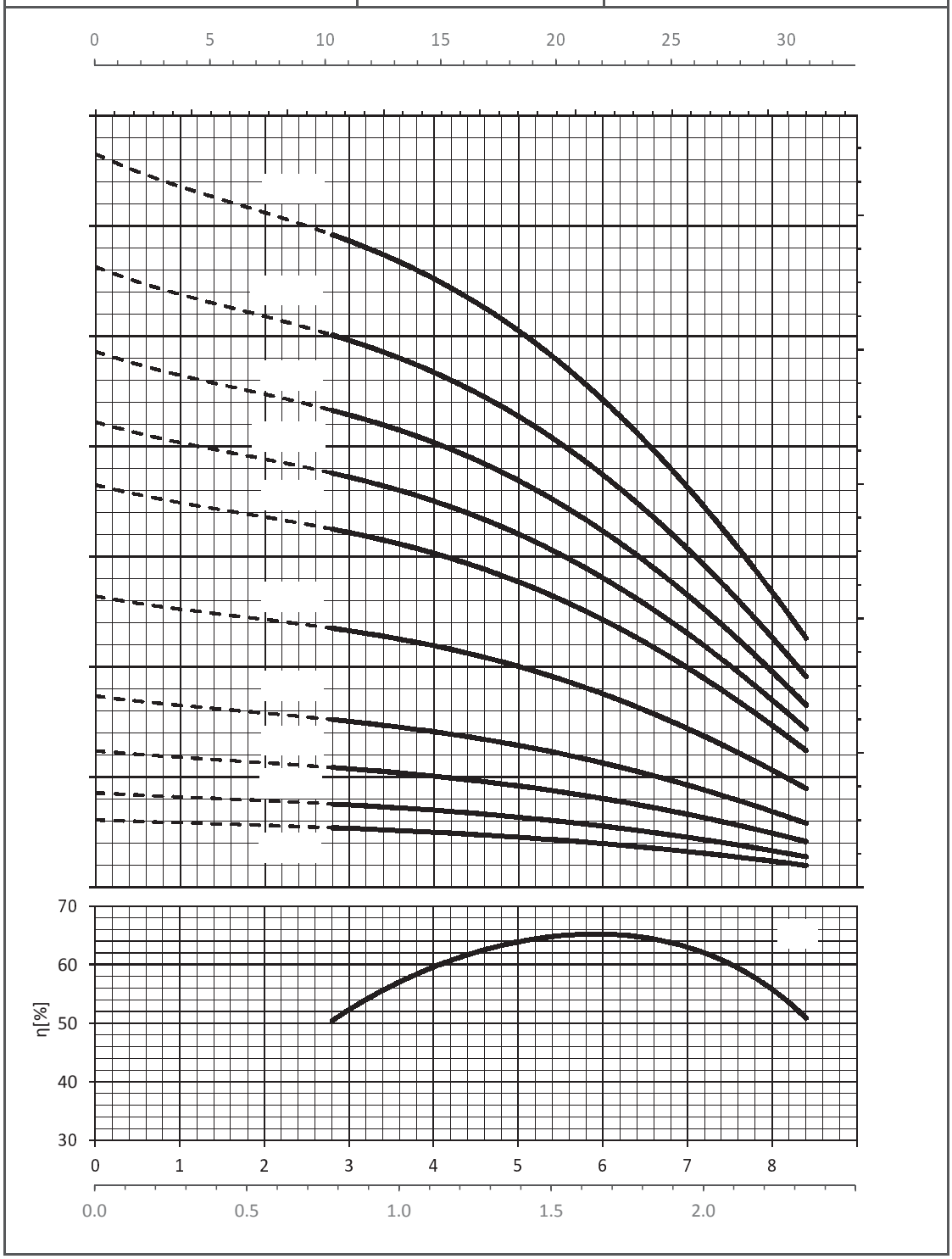

Les performances sont valables pour des liquides ayant une densité ρ = 1.0 kg/dm³ et une viscosité cinématique ν = 1 mm²/s.

SÉRIE 8GS
Pompe 4" - Débit nominal 8 m³/h

Tableau des performances hydrauliques à 50 Hz

TYPE POMPE	NBRE ÉTAGES	PUIS. MOTEUR		Q = DÉBIT						
				l/min 0	58,33	90,00	120,00	140,00	160,00	183,33
				m3/h 0	3,5	5,4	7,2	8,4	9,6	11,0
		kW	HP	H = hauteur d'élévation totale en mètres de colonne d'eau						
8GS07	5	0,75	1,0	32,9	29,1	26,6	22,9	19,5	15,3	9,3
8GS11	7	1,1	1,5	46,0	40,7	37,2	32,0	27,3	21,4	13,1
8GS15	10	1,5	2,0	65,8	58,2	53,1	45,7	39,0	30,6	18,7
8GS22	15	2,2	3,0	99,0	88,4	81,2	70,2	60,0	47,4	30,1
8GS30	21	3	4,0	138,0	123,2	113,2	97,8	83,6	66,1	42,0
8GS40	28	4	5,5	188,9	168,7	154,9	133,9	114,4	90,5	57,5
8GS55R	33	4	5,5	224,3	201,9	186,6	162,8	140,0	110,5	67,0
8GS55	38	5,5	7,5	258,3	232,4	214,8	187,5	161,2	127,3	77,2
8GS75R	44	5,5	7,5	299,1	269,1	248,7	217,1	186,6	147,4	89,4
8GS75	50	7,5	10,0	339,9	305,8	282,7	246,7	212,1	167,5	101,6

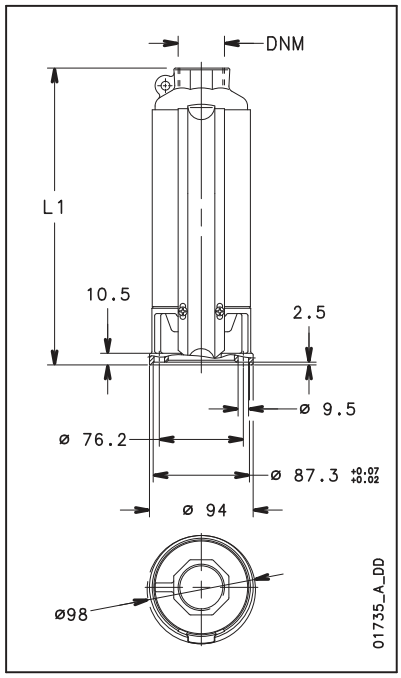

Dimensions et poids 8GS..40S

TYPE ÉLECTROPOMPE	NOMBRE D'ÉTAGES	DNM	DIMENSIONS (mm)		POIDS POMPE	POIDS ELECTRO-POMPE
			L1	L	kg	kg
8GS07M-4OS	5	Rp 2	330	708	3,5	12,5
8GS11M-4OS	7	Rp 2	392	805	4,2	15
8GS15M-4OS	10	Rp 2	485	933	5,1	17,5
8GS22M-4OS	15	Rp 2	678	1176	7,1	21,8
8GS07T-4OS	5	Rp 2	330	683	3,5	11,3
8GS11T-4OS	7	Rp 2	392	770	4,2	13,2
8GS15T-4OS	10	Rp 2	485	898	5,1	16
8GS22T-4OS	15	Rp 2	678	1126	7,1	19,5
8GS30T-4OS	21	Rp 2	864	1312	9,1	22,5
8GS40T-4OS	28	Rp 2	1081	1649	11,5	29
8GS55RT-4OS	33	Rp 2	1254	1884	13,3	34,3
8GS55T-4OS	38	Rp 2	1410	2038	14,7	35,5
8GS75RT-4OS	44	Rp 2	1594	2223	16,6	45,2
8GS75T-4OS	50	Rp 2	1780	2614	19,1	47,5

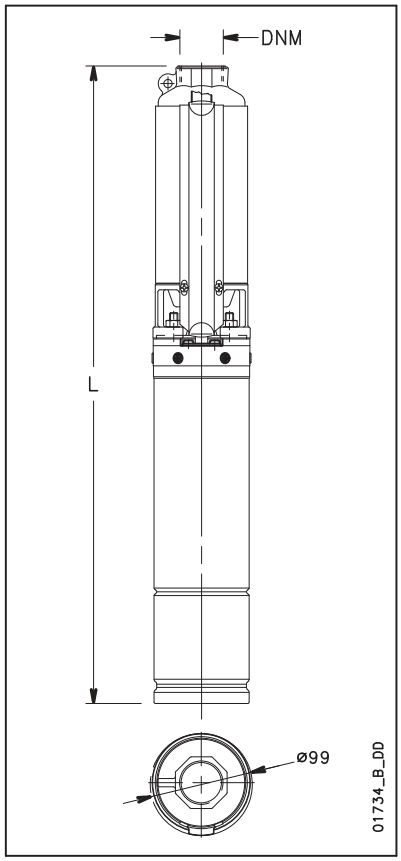

Dimensions et poids 8GS..L4C

TYPE ÉLECTROPOMPE	NOMBRE D'ÉTAGES	DNM	DIMENSIONS (mm)		POIDS POMPE	POIDS ELECTRO-POMPE
			L1	L	kg	kg
8GS07M-L4C	5	Rp 2	330	614	3,5	11,7
8GS11M-L4C	7	Rp 2	392	721	4,2	14,9
8GS15M-L4C	10	Rp 2	485	876	5,1	17,6
8GS22M-L4C	15	Rp 2	678	1089	7,1	21,1
8GS07T-L4C	5	Rp 2	330	594	3,5	11,1
8GS11T-L4C	7	Rp 2	392	676	4,2	12,4
8GS15T-L4C	10	Rp 2	485	831	5,1	16,9
8GS22T-L4C	15	Rp 2	678	1069	7,1	19,7
8GS30T-L4C	21	Rp 2	864	1406	9,1	29,5
8GS40T-L4C	28	Rp 2	1081	1693	11,5	35
8GS55RT-L4C	33	Rp 2	1254	1938	13,3	40,1
8GS55T-L4C	38	Rp 2	1410	2092	14,7	41,5
8GS75RT-L4C	44	Rp2	1594	2358	16,6	45,6
8GS75T-L4C	50	Rp 2	1780	2542	19,1	48,1

* Les électropompes de plus de 1500 mm de longueur sont fournies désaccouplées.
Le moteur et la pompe sont emballés séparément.

SÉRIE 8GS
Pompe 4" - Débit nominal 8 m³/h

Caractéristiques de fonctionnement à 50 Hz

8GS	~ 2900 [rpm]	ISO 9906:2012 - Grade 3B

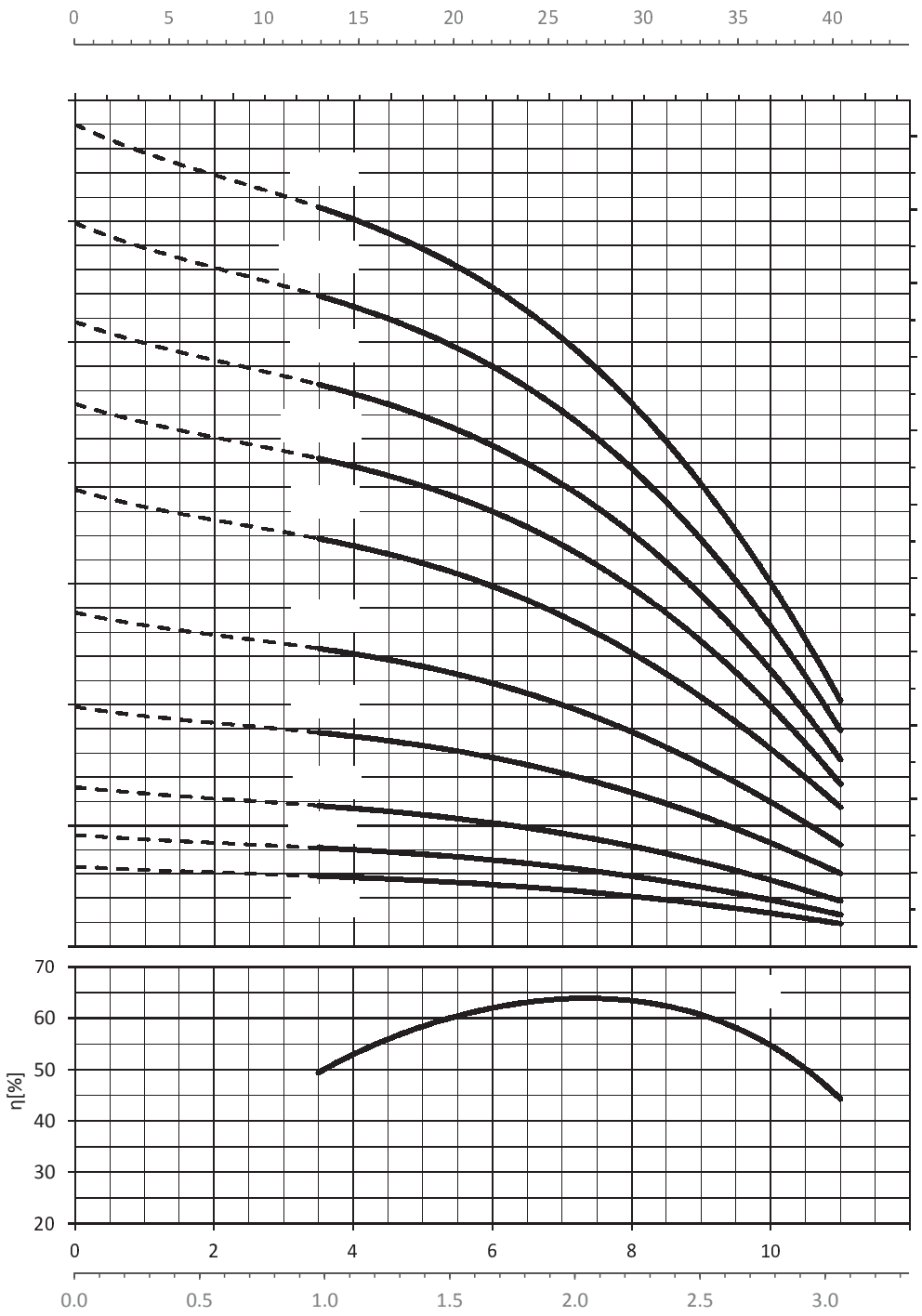

Les performances sont valables pour des liquides ayant une densité ρ = 1.0 kg/dm³ et une viscosité cinématique ν = 1 mm²/s.

SÉRIE 12GS
Pompe 4" - Débit nominal 12 m³/h

Tableau des performances hydrauliques à 50 Hz

TYPE POMPE	NOMBRE D'ÉTAGES	PUISSANCE MOTEUR		Q = DÉBIT					
				l/min	0	100	150	175	200	250
				m³/h	0	6	9	10,5	12	15
		kW	CV	H = HAUTEUR D'ÉLÉVATION TOTALE EN MÈTRES DE COLONNE D'EAU						
12GS15	7	1,5	2	43,9	37,3	31	28	24	14,6
12GS22	11	2,2	3	69	58,4	49	43	37	22,5
12GS30	15	3	4	94	79,4	67	59	50	30
12GS40	20	4	5,5	128,6	109,9	94	84	73	46
12GS55	27	5,5	7,5	173,6	148,3	127	113	98	62
12GS75	35	7,5	10	221,8	190,2	163	146	126	80

12gs-2p50_b_th

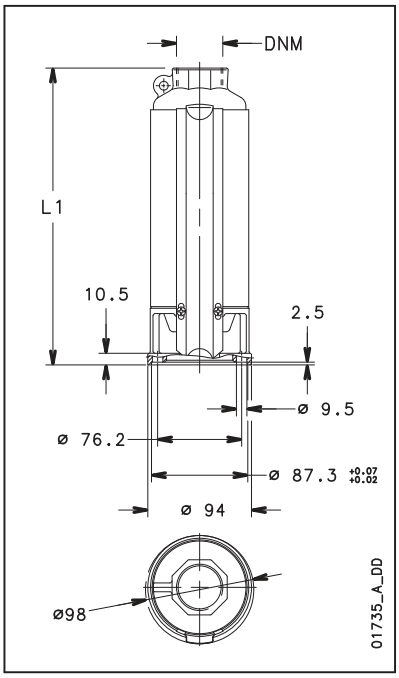

Dimensions et poids 12GS..40S

TYPE ÉLECTRO-POMPE *	NOMBRE D'ÉTAGES	DNM	DIMENSIONS (mm)		POIDS POMPE	POIDS ÉLECTRO-POMPE
			L1	L	kg	kg
12GS15M-4OS	7	Rp 2	539	987	5,2	18
12GS22M-4OS	11	Rp 2	785	1283	7,9	23
12GS15T-4OS	7	Rp 2	539	952	5,2	16,6
12GS22T-4OS	11	Rp 2	785	1233	7,9	20,8
12GS30T-4OS	15	Rp 2	992	1440	10	23,9
12GS40T-4OS	20	Rp 2	1252	1820	12,6	30,4
12GS55T-4OS	27	Rp 2	1634	2262	16,8	38,1
12GS75T-4OS	35	Rp 2	2049	2883	20,9	49,7

12gs-4os-2p50_a_td

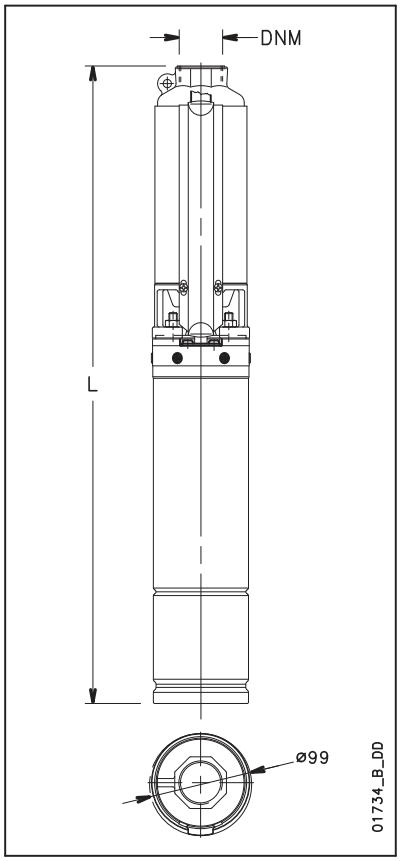

Dimensions et poids 12GS..L4C

TYPE ÉLECTRO-POMPE	NOMBRE D'ÉTAGES	DNM	DIMENSIONS (mm)		POIDS POMPE	POIDS ÉLECTRO-POMPE
			L1	L	kg	kg
12GS15M-L4C	7	Rp 2	539	930	5,2	17,9
12GS22M-L4C	11	Rp 2	785	1196	7,9	22,1
12GS15T-L4C	7	Rp 2	539	885	5,2	17,2
12GS22T-L4C	11	Rp 2	785	1176	7,9	20,7
12GS30T-L4C	15	Rp 2	992	1534	10	30,6
12GS40T-L4C	20	Rp 2	1252	1864	12,6	36,3
12GS55T-L4C	27	Rp 2	1634	2316	16,8	43,8
12GS75T-L4C	35	Rp 2	2049	2811	20,9	50,1

12gs-l4c-2p50_a_td

* Les électropompes de plus de 1500 mm de longueur sont fournies désaccouplées. Le moteur et la pompe sont emballés séparément.

Gamme en cours d'évolution,
veuillez contacter le réseau commercial

SÉRIE 12GS
Pompe 4" - Débit nominal 12 m³/h

Caractéristiques de fonctionnement à 50 Hz

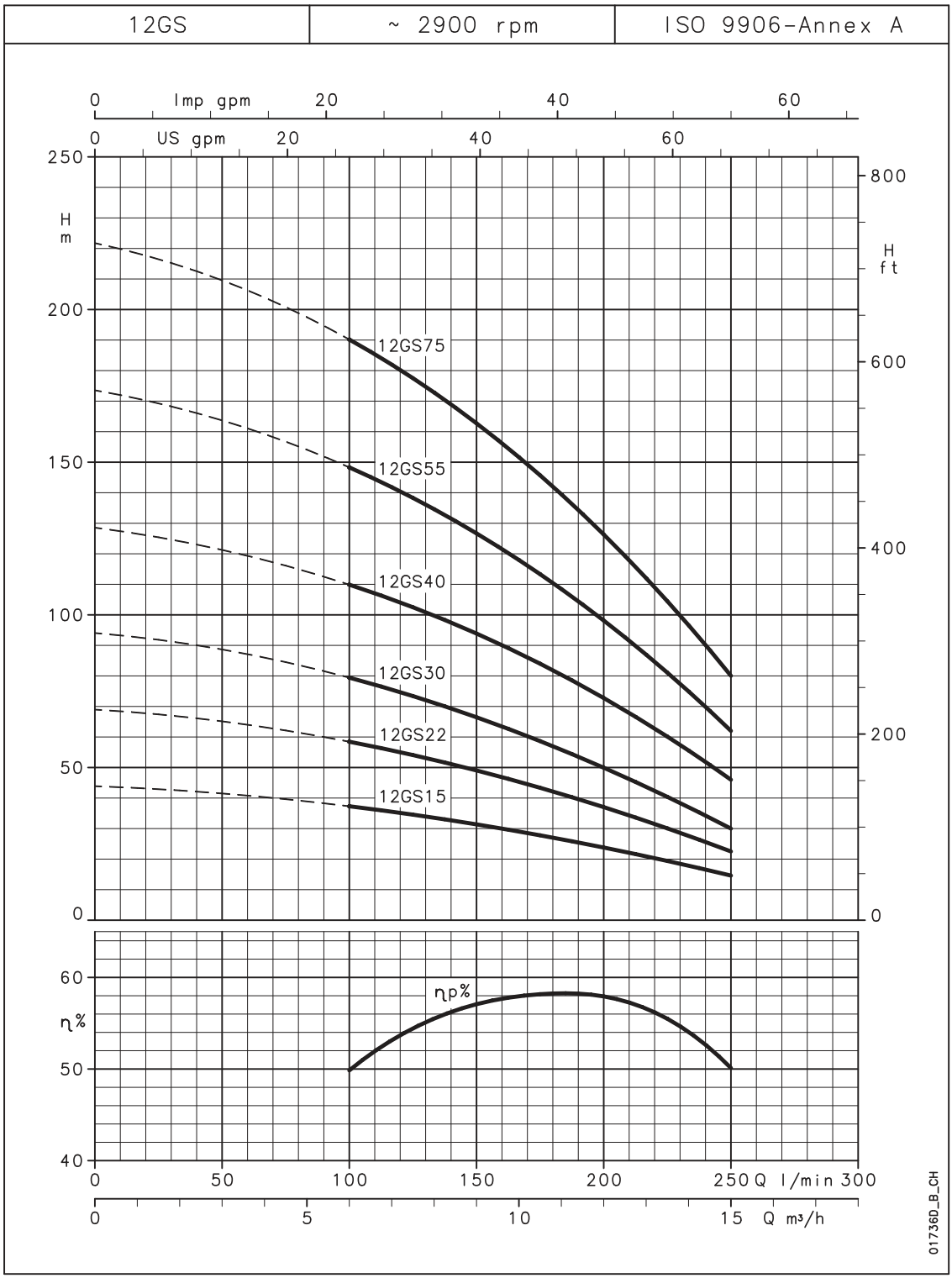

Les performances sont valables pour des liquides ayant une densité ρ = 1.0 kg/dm³ et une viscosité cinématique ν = 1 mm²/s.

Gamme en cours d'évolution,
veuillez contacter le réseau commercial

SÉRIE 16GS
Pompe 4" - Débit nominal 16 m³/h

Tableau des performances hydrauliques à 50 Hz

TYPE POMPE	NBRE ÉTAGES	PUIS. MOTEUR		Q = DÉBIT						
				l/min 0	133,33	180,00	226,67	273,33	320,00	366,67
				m³/h 0	8,0	10,8	13,6	16,4	19,2	22,0
		kW	HP	H = hauteur d'élévation totale en mètres de colonne d'eau						
16GS15	8	1,5	2	38,0	33,2	29,8	25,6	20,7	15,2	9,2
16GS22	12	2,2	3	56,9	49,8	44,7	38,3	31,0	22,8	13,9
16GS30	16	3	4	75,6	65,7	59,0	51,0	41,9	31,7	20,3
16GS40	21	4	5,5	98,0	83,8	74,7	64,4	53,1	40,3	25,3
16GS55R	25	5,5	7,5	120,0	104,3	93,7	81,0	66,6	50,3	32,2
16GS55	29	5,5	7,5	142,0	123,4	110,8	95,9	78,8	59,6	38,1

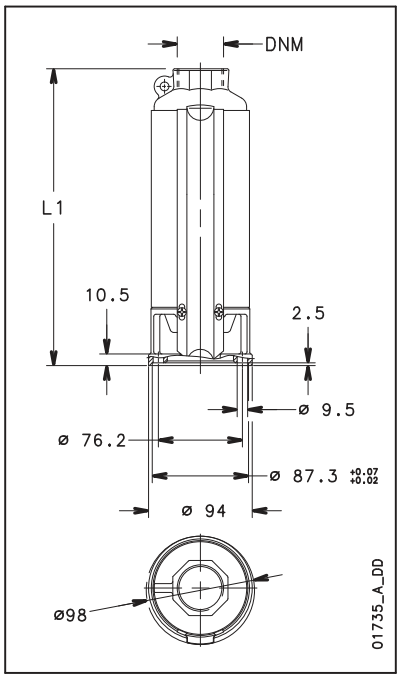

Dimensions et poids 16GS..40S

TYPE ÉLECTROPOMPE	NOMBRE D'ÉTAGES	DNM	DIMENSIONS (mm)		POIDS POMPE	POIDS ELECTRO-POMPE
			L1	L	kg	kg
16GS15M-4OS	8	Rp 2	682	1132	7	19,3
16GS15T-4OS	8	Rp 2	682	1097	7	17,9
16GS22M-4OS	12	Rp 2	953	1451	9,7	24,3
16GS22T-4OS	12	Rp 2	953	1401	9,7	22,1
16GS30T-4OS	16	Rp 2	1224	1672	12,4	25,8
16GS40T-4OS	21	Rp 2	1621	2189	16,5	33,8
16GS55RT-4OS	25	Rp 2	1891	2519	19,1	39,9
16GS55T-4OS	29	Rp 2	2164	2792	21,9	42,7

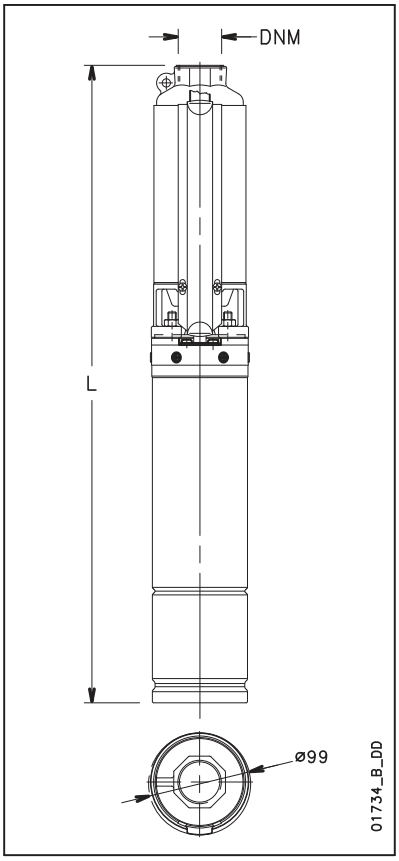

Dimensions et poids 16GS..L4C

TYPE ÉLECTROPOMPE	NOMBRE D'ÉTAGES	DNM	DIMENSIONS (mm)		POIDS POMPE	POIDS ELECTRO-POMPE
			L1	L	kg	kg
16GS15M-L4C	8	Rp 2	682	1075	7	19,5
16GS15T-L4C	8	Rp 2	682	1030	7	18,8
16GS22M-L4C	12	Rp 2	953	1364	9,7	23,7
16GS22T-L4C	12	Rp 2	953	1344	9,7	22,3
16GS30T-L4C	16	Rp 2	1224	1766	12,4	32,8
16GS40T-L4C	21	Rp 2	1621	2233	16,5	40
16GS55RT-L4C	25	Rp 2	1891	2573	19,1	45,9
16GS55T-L4C	29	Rp 2	2164	2846	21,9	48,7

* Les électropompes de plus de 1500 mm de longueur sont fournies désaccouplées.
Le moteur et la pompe sont emballés séparément.

SÉRIE 16GS
Pompe 4" - Débit nominal 16 m³/h

Caractéristiques de fonctionnement à 50 Hz

16GS	~ 2900 [rpm]	ISO 9906:2012 - Grade 3B

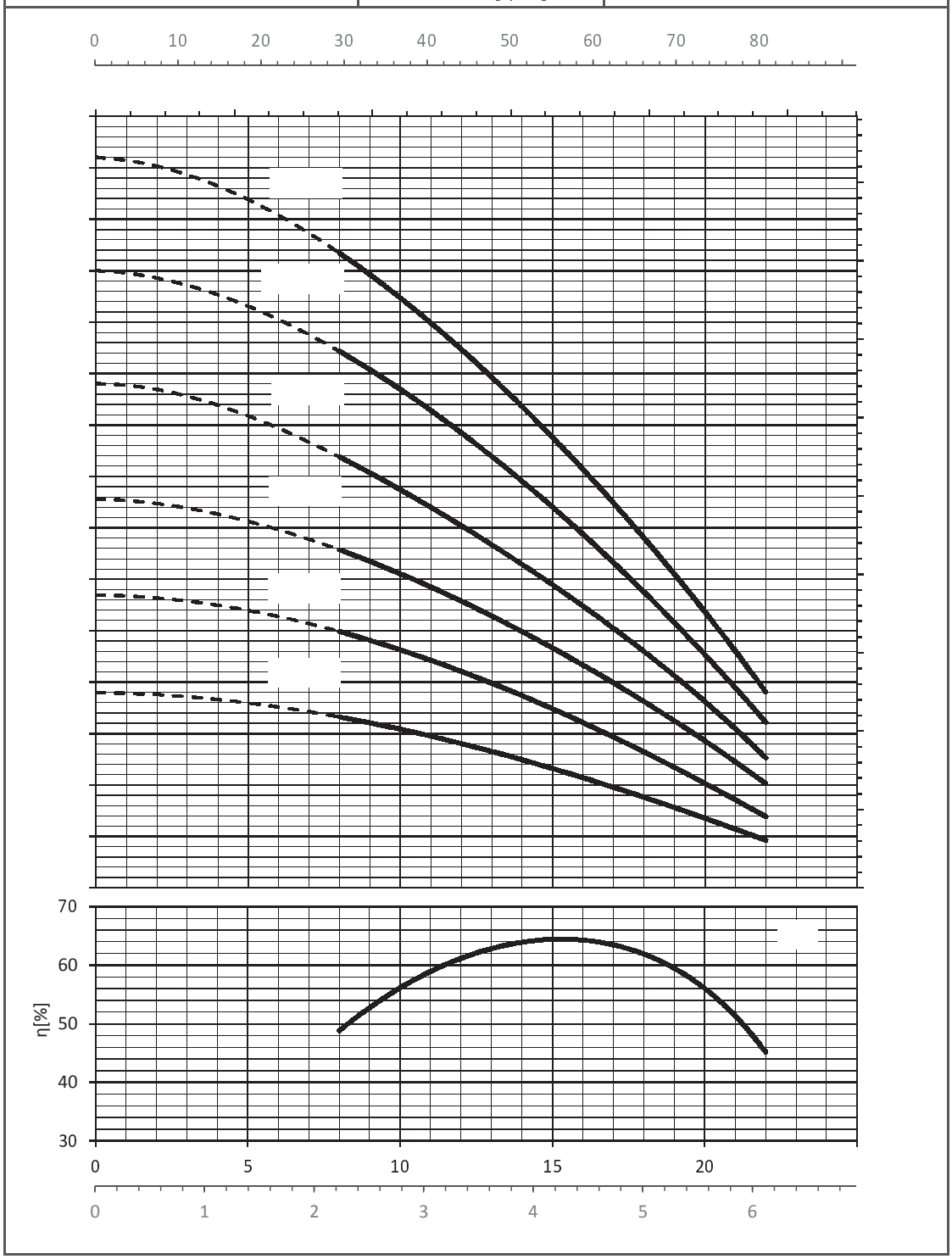

Les performances sont valables pour des liquides ayant une densité ρ = 1.0 kg/dm³ et une viscosité cinématique ν = 1 mm²/s.

CHEMISES DE REFROIDISSEMENT POUR POMPES IMMERGEES 4"

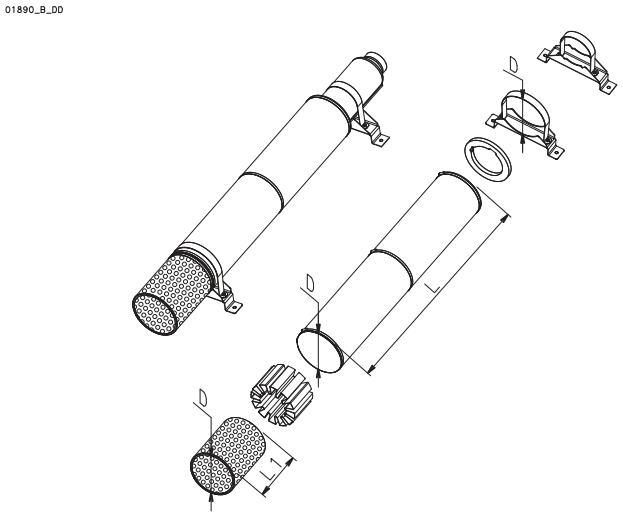

Tableau d'association
ensemble de refroidissement / pompes GS avec moteur 4OS

Type de pompe	Puissance moteur type 4OS (kW)	Chemise de refroidissement D x L (mm)	Crépine D x L1 (mm)	Pieds support D (mm) / Nombre de pieds
1GSL 2GS 4GS 6GS 8GS 12GS	0,37	115 x 500	115 x 117	115 / 2 supports
	0,55			
	0,75			
	1,1	115 x 625		
	1,5			
	2,2			
	3	115 x 1000		
	4			
	5,5			
	7,5			
16GS	2,2	145 x 625	145 x 158	145 / 2 supports
	3	145 x 1000		
	4			
	5,5			
	7,5			

Tableau d'association
ensemble de refroidissement / pompes GS avec moteur L4C

Type de pompe	Puissance moteur type L4C (kW)	Chemise de refroidissement D x L (mm)	Crépine D x L1 (mm)	Pieds support D (mm) / Nombre de pieds
1GSL 2GS 4GS 6GS 8GS 12GS	0,37	115 x 350	115 x 117	115 / 2 supports
	0,55	115 x 400		
	0,75			
	1,1			
	1,5	115 x 500		
	2,2			
	3	115 x 625		
	4	115 x 800		
	5,5			
	7,5	115 x 1000		
16GS	2,2	145 x 500	145 x 158	145 / 2 supports
	3	145 x 625		
	4	145 x 1000		
	5,5			
	7,5			

Xylem Water Solutions France peut procéder sans préavis à des modifications de ses produits (Document non contractuel). Catalogue Technique - 44

Kit complet GS 4''

Kits complets de forage 4'' comprenant l'électropompe immergée et ses accessoires pour une solution prête à installer.

Caractéristiques techniques

Débit : jusqu'à 5,2 m^3/h
Hauteur manométrique : jusqu'à 95 mètres
Moteur type 4OS à bain d'huile
Alimentation : 50 Hz, triphasée 380 - 415V ou monophasée 220-240V
Puissance : de 0,75 kW à 1,1 kW
Diamètre d'encombrement maximal de la pompe : 99 mm (protège câble inclus)
Profondeur maximum d'immersion : 40 m
Température de l'eau : 30°C maximum
Teneur en sable maximale de l'eau : 150 g/m^3
Orifice de refoulement taraudé : 1"1/4
Clapet anti-retour incorporé, dans la tête de pompe
Fonctionnement à l'horizontale possible
Nombre de démarrages : 30 par heure, équitablement répartis

Equipements

Version monophasée
- Une électropompe immergée monophasée GS 4",
- 40 mètres de câble moteur,
- Une boîte de jonction,
- 40 mètres de corde polypropylène ou de câble inox de suspension,
- Un coffret de démarrage type QSM ou QPCS (descriptif dans le chapitre coffrets de commande).

Version triphasée
- Une pompe immergée triphasée GS4",
- 40 mètres de câble moteur,
- Une boîte de jonction,
- 40 mètres de corde polypropylène ou de câble inox de suspension.

Sans coffret de protection. Prévoir un coffret type LFSE ou Ductor

Liste des modèles

Kit complet GS4''	
version monophasée	version triphasée
2GS05M	2GS05T
2GS07M	2GS07T
4GS07M	4GS07T
4GS11M	4GS11T

Série Z-ZN 6"

Électropompes immergées centrifuges multicellulaires pour eaux claires pour les forages de 6". Réalisées en acier inoxydable AISI 304 version Z ou AISI 316 version ZN. Pompes robustes et légères étudiées pour garantir une grande efficacité énergétique et des coûts de maintenance réduits. L'une de ses caractéristiques principales est la possibilité de remplacer facilement la bague d'usure sur l'aspiration de la roue.
Disponibles en versions haute pression pour garantir des hauteurs d'élévation allant jusqu'à 700 mètres.
S'accouplent sur tous les moteurs conformes aux normes NEMA.

Caractéristiques techniques

Débit : jusqu'à 78 m^3/h
Hauteur manométrique : jusqu'à 700 mètres (version haute pression)
Alimentation : triphasée 50 et 60 Hz
Version triphasée : 380-415 V
Puissance : de 0,55 à 55 kW. Possibilité d'accouplement aux moteurs L4C, L6W et L8W asynchrones triphasés à bain d'eau
Diamètre d'encombrement maximal de la pompe (protège-câble inclus) : 144 mm (version standard), 195 mm (version haute pression)
Température de l'eau : de 0°C à +60°C (dans les limites du moteur associé)
Teneur en sable maximale de l'eau : 100 g/m^3

Matériaux

Corps de refoulement, lanterne moteur, et siège de clapet en inox moulé :
Inox 304 pour version Z
Inox 316 pour version ZN
Arbre, accouplement, entretoise :
Inox 431 pour version Z
Inox Duplex pour version ZN
visserie, tirants : acier inoxydable
Palier de butée : PTFE
Bagues d'usure : technopolymère PPO
Palier supérieur : carbure de tungstène
Palier de guidage de l'arbre : polyuréthane
Joints : EPDM

Applications

- Alimentation en eau potable
- Surpression
- Irrigation
- Lutte anti-incendie
- Mines
- Terrains de golf
- Contrôle du niveau de la nappe phréatique

Sur demande

- Version haute pression.

Avantages

Pompe entièrement en acier inoxydable 304 ou 316
Raccordements en acier inoxydable moulé
Anneau d'usure en PPO pour des performances optimales et stables
Accouplement NEMA pour l'utilisation d'une large gamme de moteurs
Certification ACS pour le transfert d'eau potable

Xylem Water Solutions France peut procéder sans préavis à des modifications de ses produits (Document non contractuel). Catalogue Technique - 44

SÉRIE Z6
Pompes immergées 6"

Plage de performances hydrauliques à 50 Hz

SÉRIE Z612
Pompe 6" - Débit nominal 12 m³/h - 1 à 19 étages

Caractéristiques de fonctionnement à 50 Hz

POMPE TYPE	PUISSANCE NOMINALE kW	Q = DÉBIT l/min 0	100	150	200	250	275
		m³/h 0	6	9	12	15	16,5
		H = HAUTEUR D'ELEVATION TOTALE EN METRES DE COLONNE EAU					
Z612 01	0,55	11,5	11,1	10,4	8,9	6,0	4,0
Z612 02	1,1	23,1	22,2	20,8	17,7	12,1	8,1
Z612 03	1,5	34,7	33,3	31,2	26,5	18,1	12,1
Z612 04	2,2	46,3	44,4	41,6	35,3	24,1	16,1
Z612 05	3	59,0	57,6	54,6	47,2	33,5	23,7
Z612 06	3	70,3	68,3	64,4	55,4	38,9	27,0
Z612 07	4	82,5	80,7	76,4	66,1	46,9	33,2
Z612 08	4	94,0	91,4	86,2	74,2	52,2	36,5
Z612 09	5,5	107,2	105,1	99,7	86,5	61,8	44,1
Z612 10	5,5	117,7	115,1	108,9	94,2	66,9	47,3
Z612 11	5,5	129,2	125,9	118,9	102,5	72,3	50,7
Z612 12	7,5	141,3	138,3	131,0	113,4	80,6	57,1
Z612 13	7,5	152,8	149,1	141,0	121,7	86,1	60,5
Z612 14	7,5	164,2	159,9	150,8	129,9	91,3	63,8
Z612 15	7,5	175,6	170,4	160,5	137,7	96,3	66,8
Z612 16	9,3	188,0	183,7	173,7	150,0	106,1	74,7
Z612 17	9,3	199,4	194,4	183,5	158,1	111,5	78,0
Z612 18	9,3	210,9	205,1	193,3	166,1	116,5	81,0
Z612 19	9,3	222,3	215,6	202,8	173,9	121,4	83,9

z612-1-50_b_th

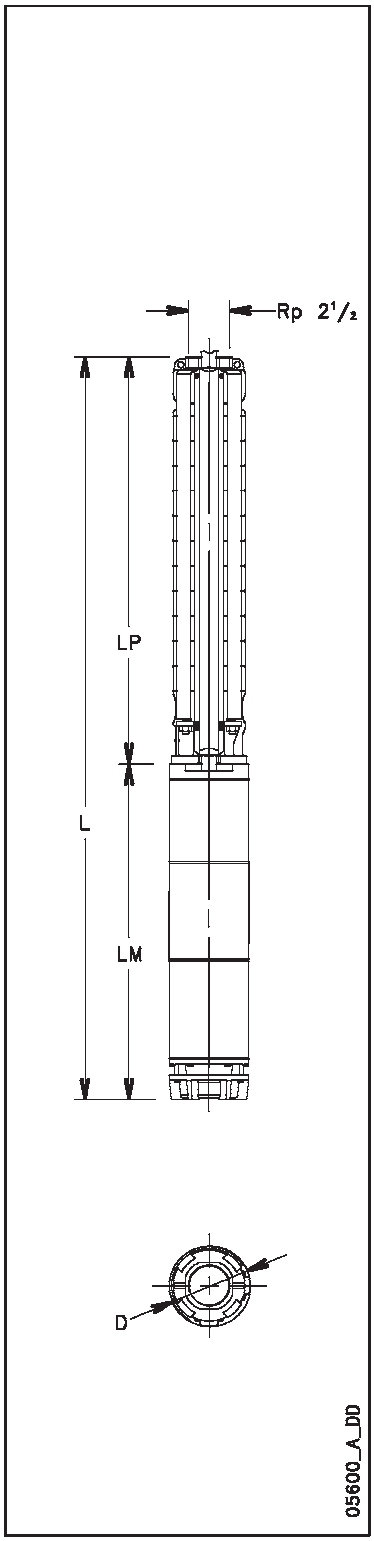

Pour les hauteurs manométriques supérieures et jusqu'à 700 m, nous consulter

Dimensions et poids

ELECTROPOMPE TYPE	PUISSANCE NOMINALE kW	DIMENSIONS (mm) L	LM	LP	ø D 1 Câble	2 Câbles	POIDS Kg
Z612 01-L4C	0,55	616	236	380	142	144	16
Z612 02-L4C	1,1	712	286	426	142	144	19
Z612 03-L4C	1,5	820	348	472	142	144	23
Z612 04-L4C	2,2	911	393	518	142	144	25
Z612 05-L4C	3	1108	544	564	142	144	34
Z612 06-L4C	3	1154	544	610	142	144	36
Z612 07-L4C	4	1270	614	656	142	144	40
Z612 08-L4C	4	1316	614	702	142	144	41
Z612 09-L4C	5,5	1432	684	748	142	144	45
Z612 10-L4C	5,5	1478	684	794	142	144	47
Z612 11-L4C	5,5	1524	684	840	142	144	48
Z612 12-L4C	7,5	1650	764	886	142	144	51
Z612 13-L4C	7,5	1696	764	932	142	144	52
Z612 14-L4C	7,5	1742	764	978	142	144	53
Z612 15-L4C	7,5	1788	764	1024	142	144	55
Z612 07-L6W	4	1239	583	656	144	146	54
Z612 08-L6W	4	1285	583	702	144	146	55
Z612 09-L6W	5,5	1361	613	748	144	146	61
Z612 10-L6W	5,5	1407	613	794	144	146	62
Z612 11-L6W	5,5	1453	613	840	144	146	63
Z612 12-L6W	7,5	1539	653	886	144	146	68
Z612 13-L6W	7,5	1585	653	932	144	146	69
Z612 14-L6W	7,5	1631	653	978	144	146	70
Z612 15-L6W	7,5	1677	653	1024	144	146	72
Z612 16-L6W	9,3	1753	683	1070	144	146	77
Z612 17-L6W	9,3	1799	683	1116	144	146	78
Z612 18-L6W	9,3	1845	683	1162	144	146	79
Z612 19-L6W	9,3	1891	683	1208	144	146	80

z612-1-50_a_td

SÉRIE Z612
Pompe 6" - Débit nominal 12 m^3/h - 1 à 19 étages

Caractéristiques de fonctionnement à 50 Hz

Les performances sont valables pour des liquides ayant une densité ρ = 1.0 kg/dm^3 et une viscosité cinématique ν = 1 mm^2/s.

SÉRIE Z616
Pompe 6" - Débit nominal 16 m³/h - 1 à 18 étages

Caractéristiques de fonctionnement à 50 Hz

POMPE TYPE	PUISSANCE NOMINALE kW	Q = DÉBIT l/min 0	125	200	250	300	366,7
		m³/h 0	7,5	12	15	18	22
		H = HAUTEUR D'ÉLÉVATION TOTALE EN MÈTRES DE COLONNE D'EAU					
Z616 01	0,75	12,3	12,1	11,6	10,8	9,4	6,5
Z616 02	1,5	24,7	24,1	23,1	21,4	18,6	12,7
Z616 03	2,2	36,9	35,8	34,1	31,5	27,2	18,2
Z616 04	3	49,9	49,5	47,8	44,6	39,3	28,2
Z616 05	4	62,7	62,4	60,3	56,4	49,8	36,0
Z616 06	5,5	75,7	75,5	73,3	68,7	60,8	44,3
Z616 07	5,5	88,1	87,8	84,9	79,3	69,9	50,7
Z616 08	7,5	100,7	100,6	97,5	91,2	80,6	58,6
Z616 09	7,5	113,3	112,8	109,0	101,8	89,6	64,9
Z616 10	7,5	126,0	124,7	120,0	111,6	97,6	68,7
Z616 11	9,3	139,0	138,1	133,3	124,3	109,1	77,7
Z616 12	9,3	151,7	150,1	144,9	135,2	118,8	85,0
Z616 13	11	164,5	163,0	157,6	147,3	129,8	93,2
Z616 14	11	176,6	175,1	168,9	157,8	139,0	100,3
Z616 15	11	188,8	186,8	179,9	167,8	147,5	105,5
Z616 16	11	201,1	198,5	190,8	177,6	155,7	110,9
Z616 17	13	214,7	211,9	203,5	188,8	164,9	118,0
Z616 18	13	227,0	223,6	214,3	198,5	173,0	123,5

z616-1-50_a_th

Pour les hauteurs manométriques supérieures et jusqu'à 700 m, nous consulter

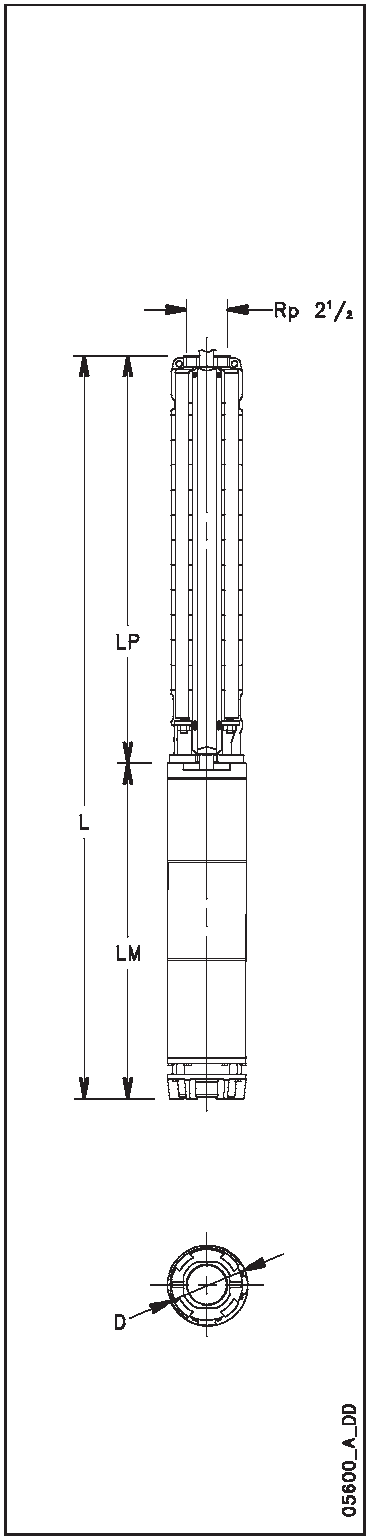

Dimensions et poids

ELECTROPOMPE TYPE	PUISSANCE NOMINALE kW	DIMENSIONS (mm) L	LM	LP	ø D 1 Câble	2 Câbles	POIDS Kg
Z616 01-L4C	0,75	646	266	380	142	144	17
Z616 02-L4C	1,5	774	348	426	142	144	22
Z616 03-L4C	2,2	865	393	472	142	144	24
Z616 04-L4C	3	1062	544	518	142	144	33
Z616 05-L4C	4	1178	614	564	142	144	37
Z616 06-L4C	5,5	1294	684	610	142	144	42
Z616 07-L4C	5,5	1340	684	656	142	144	43
Z616 08-L4C	7,5	1466	764	702	142	144	46
Z616 09-L4C	7,5	1512	764	748	142	144	48
Z616 10-L4C	7,5	1558	764	794	142	144	49
Z616 05-L6W	4	1147	583	564	144	146	52
Z616 06-L6W	5,5	1223	613	610	144	146	57
Z616 07-L6W	5,5	1269	613	656	144	146	58
Z616 08-L6W	7,5	1355	653	702	144	146	63
Z616 09-L6W	7,5	1401	653	748	144	146	65
Z616 10-L6W	7,5	1447	653	794	144	146	66
Z616 11-L6W	9,3	1523	683	840	144	146	71
Z616 12-L6W	9,3	1569	683	886	144	146	72
Z616 13-L6W	11	1655	723	932	144	146	77
Z616 14-L6W	11	1701	723	978	144	146	78
Z616 15-L6W	11	1747	723	1024	144	146	80
Z616 16-L6W	11	1793	723	1070	144	146	81
Z616 17-L6W	13	1879	763	1116	144	146	86
Z616 18-L6W	13	1925	763	1162	144	146	87

z616-1-50_a_td

SÉRIE Z616
Pompe 6" - Débit nominal 16 m^3/h - 1 à 18 étages

Caractéristiques de fonctionnement à 50 Hz

Les performances sont valables pour des liquides ayant une densité ρ = 1.0 kg/dm^3 et une viscosité cinématique ν = 1 mm^2/s.

SÉRIE Z622
Pompe 6" - Débit nominal 22 m³/h - 1 à 17 étages

Caractéristiques de fonctionnement à 50 Hz

POMPE TYPE	PUISSANCE NOMINALE kW	Q = DÉBIT l/min 0	150	200	300	400	500
		m³/h 0	9	12	18	24	30
		H = HAUTEUR D'ÉLÉVATION TOTALE EN MÈTRES DE COLONNE EAU					
Z622 01	1,1	13,8	12,8	12,4	11,2	9,2	5,9
Z622 02	2,2	27,7	25,5	24,8	22,5	18,4	11,7
Z622 03	3	42,8	40,3	39,3	36,3	30,5	20,6
Z622 04	4	57,6	54,2	53,0	48,8	41,0	27,8
Z622 05	5,5	72,4	68,3	66,8	61,8	52,2	35,9
Z622 06	7,5	86,5	82,0	80,2	74,2	62,6	42,9
Z622 07	7,5	100,1	94,7	92,6	85,3	71,6	48,3
Z622 08	9,3	111,6	107,5	105,1	96,7	80,9	54,8
Z622 09	9,3	124,8	120,0	117,2	107,4	89,4	60,0
Z622 10	11	143,6	135,5	132,4	122,2	102,6	69,0
Z622 11	11	157,0	148,0	144,6	133,0	111,2	74,0
Z622 12	13	172,1	162,4	158,6	146,3	122,7	82,3
Z622 13	13	184,3	173,6	169,4	155,6	129,6	85,5
Z622 14	15	201,0	190,1	185,8	171,7	144,6	97,9
Z622 15	15	214,4	202,7	198,1	182,7	153,3	103,1
Z622 16	18,5	225,9	213,9	209,3	193,5	162,7	109,6
Z622 17	18,5	239,3	226,5	221,4	204,3	171,4	114,8

z622-1-50_a_th

Pour les hauteurs manométriques supérieures et jusqu'à 700 m, nous consulter

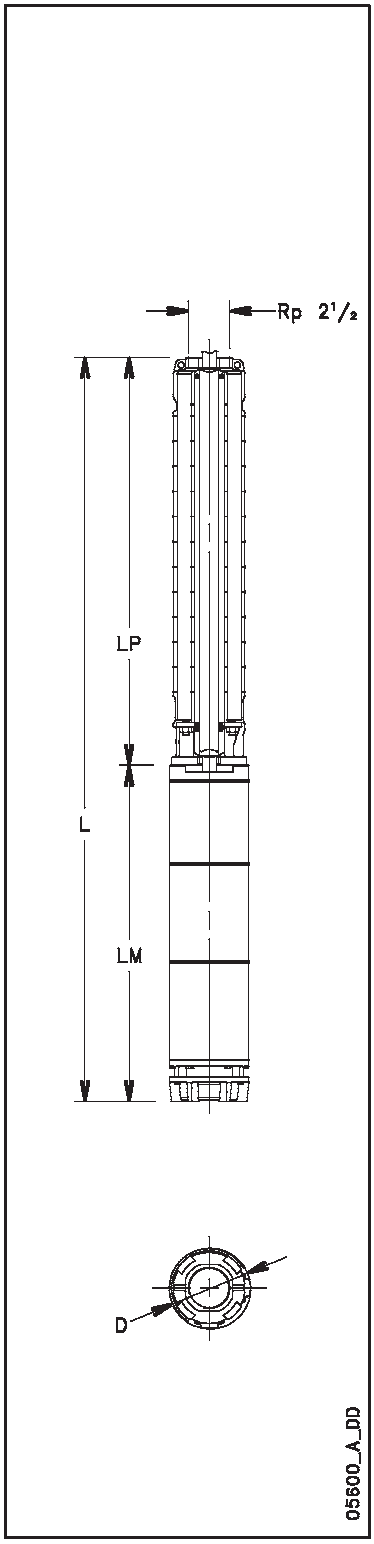

Dimensions et poids

ELECTROPOMPE TYPE	PUISSANCE NOMINALE k W	DIMENSIONS (mm) L	LM	LP	ø D 1 Câble	ø D 2 Câbles	POIDS Kg
Z622 01-L4 C	1,1	643	286	357	142	144	17
Z622 02-L4 C	2,2	819	393	426	142	144	23
Z622 03-L4 C	3	1039	544	495	142	144	32
Z622 04-L4 C	4	1178	614	564	142	144	38
Z622 05-L4 C	5,5	1317	684	633	142	144	42
Z622 06-L4 C	7,5	1466	764	702	142	144	46
Z622 07-L4 C	7,5	1535	764	771	142	144	47
Z622 04-L6W	4	1147	583	564	144	146	52
Z622 05-L6W	5,5	1246	613	633	144	146	57
Z622 06-L6W	7,5	1355	653	702	144	146	63
Z622 07-L6W	7,5	1424	653	771	144	146	64
Z622 08-L6W	9,3	1523	683	840	144	146	70
Z622 09-L6W	9,3	1592	683	909	144	146	71
Z622 10-L6W	11	1701	723	978	144	146	77
Z622 11-L6W	11	1770	723	1047	144	146	78
Z622 12-L6W	13	1879	763	1116	144	146	84
Z622 13-L6W	13	1948	763	1185	144	146	85
Z622 14-L6W	15	2087	833	1254	144	146	95
Z622 15-L6W	15	2156	833	1323	144	146	97
Z622 16-L6W	18,5	2295	903	1392	144	146	106
Z622 17-L6W	18,5	2364	903	1461	144	146	108

z622-1-50_a_td

SÉRIE Z622
Pompe 6" - Débit nominal 22 m^3/h - 1 à 17 étages

Caractéristiques de fonctionnement à 50 Hz

Les performances sont valables pour des liquides ayant une densité ρ = 1.0 kg/dm^3 et une viscosité cinématique ν = 1 mm^2/s.

SÉRIE Z631 DE 1 À 15 ÉTAGES
Pompe 6" - Débit nominal 30 m³/h - 1 à 15 étages

Caractéristiques de fonctionnement à 50 Hz

POMPE TYPE	PUISSANCE NOMINALE kW	Q = DÉBIT l/min 0	200	400	500	600	666,7
		m³/h 0	12	24	30	36	40
		H = HAUTEUR D'ÉLÉVATION TOTALE EN MÈTRES DE COLONNE EAU					
Z631 01	1,5	15,6	14,3	12,3	10,7	8,5	6,6
Z631 02	3	31,7	29,3	25,4	22,2	17,8	14,1
Z631 03	4	47,4	43,8	37,9	33,1	26,4	20,7
Z631 04	5,5	63,1	58,8	51,3	45,1	36,5	29,2
Z631 05	7,5	78,7	73,4	64,0	56,2	45,4	36,3
Z631 06	7,5	93,9	87,2	75,9	66,6	53,7	42,9
Z631 07	9,3	109,2	102,7	89,9	79,1	64,2	51,5
Z631 08	11	124,7	117,3	102,9	90,6	73,5	59,1
Z631 09	11	139,8	130,8	114,0	100,0	80,9	64,7
Z631 10	13	155,7	145,9	127,5	112,0	90,9	73,0
Z631 11	15	171,8	161,1	141,2	124,4	101,2	81,6
Z631 12	18,5	188,1	177,5	156,4	138,3	113,2	91,9
Z631 13	18,5	203,0	191,4	168,2	148,4	121,1	97,9
Z631 14	18,5	218,0	205,2	179,8	158,3	128,7	103,6
Z631 15	22	233,6	219,3	192,3	169,5	138,1	111,4

z631-1-50_a_th

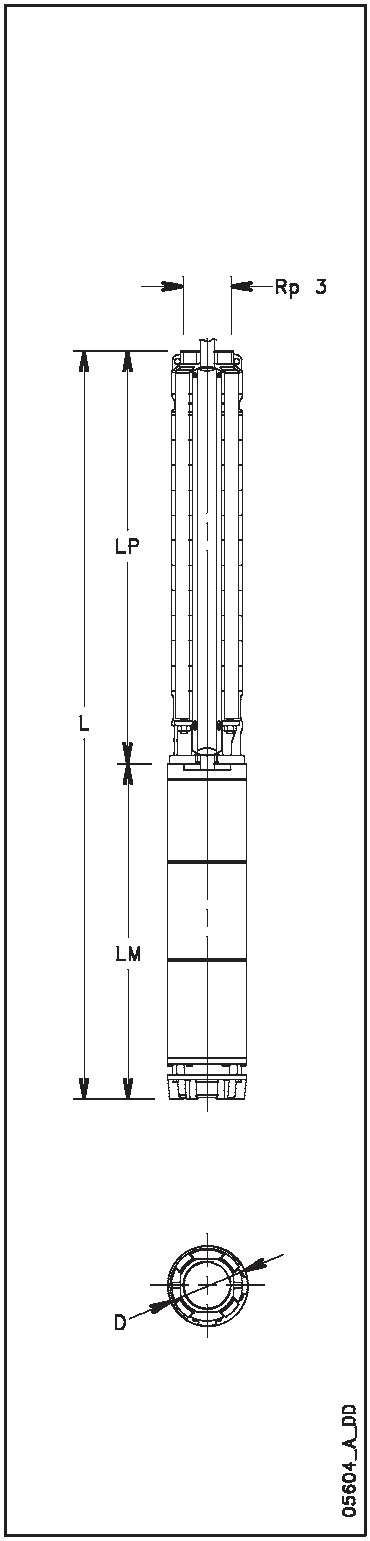

Pour les hauteurs manométriques supérieures et jusqu'à 700 m, nous consulter

Dimensions et poids

ELECTROPOMPE TYPE	PUISSANCE NOMINALE kW	DIMENSIONS (mm) L	LM	LP	ø D 1 Câble	2 Câbles	POIDS Kg
Z631 01-L4C	1,5	715	348	367	142	144	21
Z631 02-L4C	3	980	544	436	142	144	31
Z631 03-L4C	4	1119	614	505	142	144	35
Z631 04-L4C	5,5	1258	684	574	142	144	40
Z631 05-L4C	7,5	1407	764	643	142	144	44
Z631 06-L4C	7,5	1476	764	712	142	144	46
Z631 03-L6W	4	1088	583	505	144	146	50
Z631 04-L6W	5,5	1187	613	574	144	146	56
Z631 05-L6W	7,5	1296	653	643	144	146	61
Z631 06-L6W	7,5	1365	653	712	144	146	63
Z631 07-L6W	9,3	1464	683	781	144	146	67
Z631 08-L6W	11	1573	723	850	144	146	74
Z631 09-L6W	11	1642	723	919	144	146	75
Z631 10-L6W	13	1751	763	988	144	146	81
Z631 11-L6W	15	1890	833	1057	144	146	90
Z631 12-L6W	18,5	2029	903	1126	144	146	100
Z631 13-L6W	18,5	2098	903	1195	144	146	101
Z631 14-L6W	18,5	2167	903	1264	144	146	103
Z631 15-L6W	22	2276	943	1333	144	146	108

z631-1-50_a_td

SÉRIE Z631
Pompe 6" - Débit nominal 30 m^3/h - 1 à 15 étages

Caractéristiques de fonctionnement à 50 Hz

Les performances sont valables pour des liquides ayant une densité ρ = 1.0 kg/dm^3 et une viscosité cinématique ν = 1 mm^2/s.

SÉRIE Z646
Pompe 6" - Débit nominal 46 m³/h - 1 à 12 étages

Caractéristiques de fonctionnement à 50 Hz

POMPE TYPE	PUISSANCE NOMINALE kW	Q = DÉBIT l/min 0	400	600	700	800	1000
		m³/h 0	24	36	42	48	60
		H = HAUTEUR D'ÉLÉVATION TOTALE EN MÈTRES DE COLONNE EAU					
Z646 01	1,5	16,9	11,4	9,0	7,9	6,7	3,0
Z646 02	3	35,1	24,0	19,4	17,4	15,2	8,8
Z646 03	5,5	52,3	35,9	29,3	26,4	23,3	14,0
Z646 04	7,5	69,0	47,6	39,0	35,3	31,2	18,9
Z646 05	7,5	83,1	58,1	47,7	43,1	38,1	22,7
Z646 06	9,3	100,6	70,1	57,6	52,1	46,2	27,9
Z646 07	11	117,3	81,7	67,3	60,9	54,0	32,7
Z646 08	13	137,1	93,4	76,7	69,5	61,6	36,9
Z646 09	13	152,7	106,0	87,4	79,3	70,5	43,5
Z646 10	15	166,8	116,3	95,9	86,9	77,2	47,0
Z646 11	18,5	186,9	129,8	107,1	97,2	86,5	53,7
Z646 12	18,5	201,2	140,2	115,7	105,0	93,3	57,3

z646-1-50_a_th

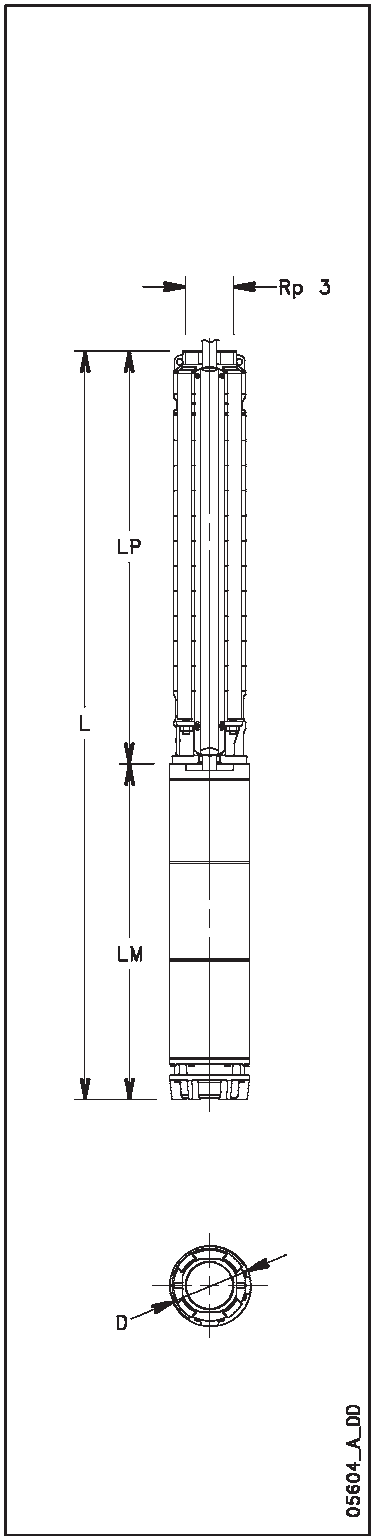

Pour les hauteurs manométriques supérieures et jusqu'à 700 m, nous consulter

Dimensions et poids

ELECTROPOMPE TYPE	PUISSANCE NOMINALE kW	DIMENSIONS (mm) L	LM	LP	ø D 1 Câble	2 Câbles	POIDS Kg
Z646 01-L4C	1,5	761	348	413	142	144	22
Z646 02-L4C	3	1072	544	528	142	144	32
Z646 03-L4C	5,5	1327	684	643	142	144	42
Z646 04-L4C	7,5	1522	764	758	142	144	46
Z646 05-L4C	7,5	1637	764	873	142	144	49
Z646 03-L6W	5,5	1256	613	643	144	146	57
Z646 04-L6W	7,5	1411	653	758	144	146	63
Z646 05-L6W	7,5	1526	653	873	144	146	66
Z646 06-L6W	9,3	1671	683	988	144	146	72
Z646 07-L6W	11	1826	723	1103	144	146	79
Z646 08-L6W	13	1981	763	1218	144	146	85
Z646 09-L6W	13	2096	763	1333	144	146	88
Z646 10-L6W	15	2281	833	1448	144	146	98
Z646 11-L6W	18,5	2466	903	1563	144	146	109
Z646 12-L6W	18,5	2581	903	1678	144	146	111

z646-1-50_a_td

SÉRIE Z646
Pompe 6" - Débit nominal 46 m^3/h - 1 à 12 étages

Caractéristiques de fonctionnement à 50 Hz

Les performances sont valables pour des liquides ayant une densité ρ = 1.0 kg/dm^3 et une viscosité cinématique ν = 1 mm^2/s.

SÉRIE Z660
Pompe 6" - Débit nominal 60 m³/h - 1 à 10 étages

Caractéristiques de fonctionnement à 50 Hz

POMPE TYPE	PUISSANCE NOMINALE kW	Q = DÉBIT l/min 0	500	700	900	1100	1300
		m³/h 0	30	42	54	66	78
		H = HAUTEUR D'ÉLÉVATION TOTALE EN MÈTRES DE COLONNE EAU					
Z660 01	2,2	16,2	11,1	8,9	6,8	4,4	
Z660 02	4	33,5	23,6	19,6	16,0	12,0	5,9
Z660 03	5,5	50,0	35,4	29,7	24,6	18,9	10,2
Z660 04	7,5	66,0	46,9	39,5	33,0	25,6	14,2
Z660 05	9,3	82,4	58,7	49,5	41,5	32,5	18,5
Z660 06	11	98,5	70,2	59,4	49,9	39,2	22,6
Z660 07	13	115,0	82,0	69,4	58,5	46,2	26,9
Z660 08	15	132,0	94,2	79,8	67,3	53,4	31,5
Z660 09	18,5	150,1	107,1	90,9	76,8	61,3	37,0
Z660 10	18,5	164,7	117,6	99,8	84,4	67,1	40,0

z660-1-50_a_th

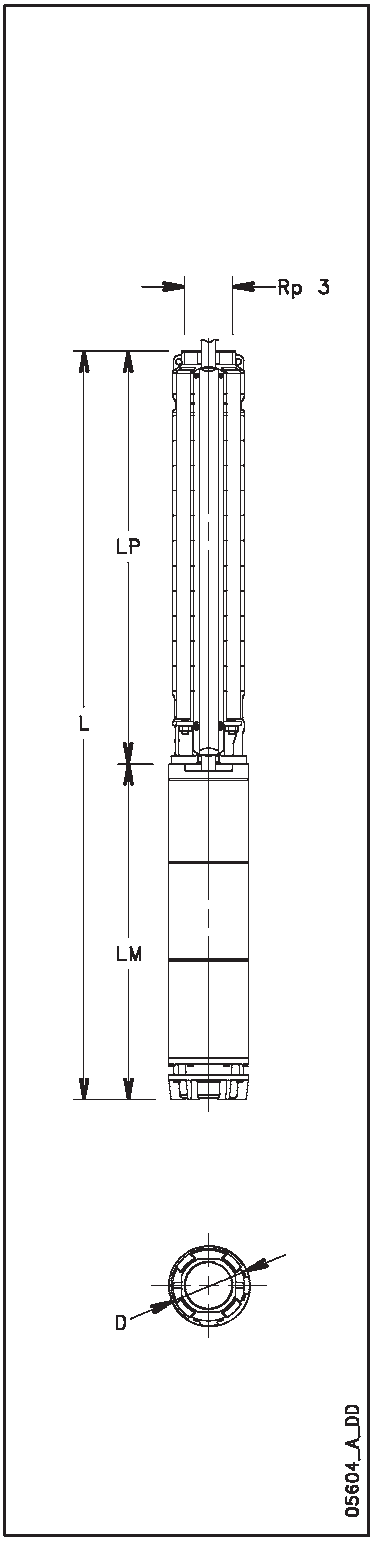

Dimensions et poids

ELECTROPOMPE TYPE	PUISSANCE NOMINALE kW	DIMENSIONS (mm) L	LM	LP	ø D 1 Câble	ø D 2 Câbles	POIDS Kg
Z660 01-L4C	2,2	806	393	413	142	144	23
Z660 02-L4C	4	1142	614	528	142	144	36
Z660 03-L4C	5,5	1327	684	643	142	144	42
Z660 04-L4C	7,5	1522	764	758	142	144	46
Z660 02-L6W	4	1111	583	528	144	146	50
Z660 03-L6W	5,5	1256	613	643	144	146	57
Z660 04-L6W	7,5	1411	653	758	144	146	63
Z660 05-L6W	9,3	1556	683	873	144	146	70
Z660 06-L6W	11	1711	723	988	144	146	76
Z660 07-L6W	13	1866	763	1103	144	146	83
Z660 08-L6W	15	2051	833	1218	144	146	93
Z660 09-L6W	18,5	2236	903	1333	144	146	104
Z660 10-L6W	18,5	2351	903	1448	144	146	106

z660-1-50_a_td

SÉRIE Z660
Pompe 6" - Débit nominal 60 m^3/h - 1 à 10 étages

Caractéristiques de fonctionnement à 50 Hz

Les performances sont valables pour des liquides ayant une densité ρ = 1.0 kg/dm^3 et une viscosité cinématique ν = 1 mm^2/s.

CHEMISES DE REFROIDISSEMENT POUR POMPES IMMERGEES 6"

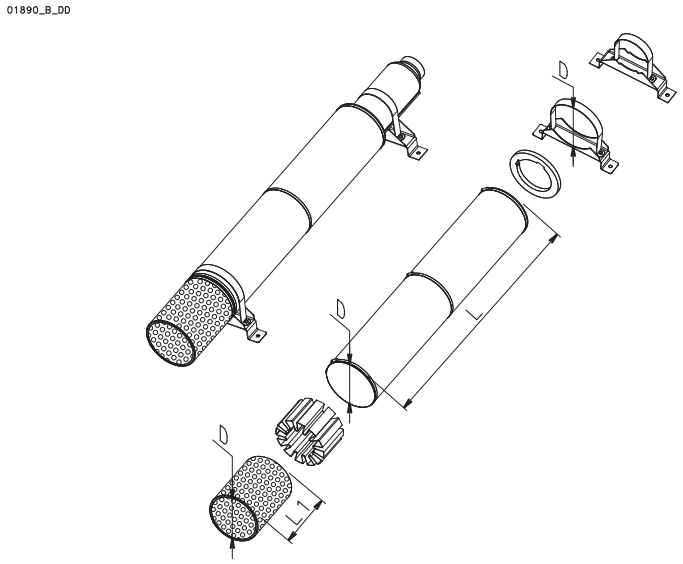

Tableau d'association pompes série Z6 avec moteurs 4'' et 6''

TYPE POMPE	TYPE MOTEUR 4OS/B	L4C	L6C	L6W	KIT REFROIDISSEMENT CHEMISE (D x L)	KIT REFROIDISSEMENT CREPINE (D x L1)	KIT REFROIDISSEMENT SUPPORTS (D)
Z612 Z616 Z622 Z631 Z646	0,55	0,55			D160X800	D160X158	D160 - 2pcs
	0,75	0,75					
	1,1	1,1					
	1,5	1,5					
	2,2	2,2					
	3	3					
	4	4					
	5,5	5,5			D160X1000	D160X158	D160 - 2pcs
	7,5	7,5					
Z660	4	4			D180X1000	D180X192	D180 - 2pcs
	5,5	5,5					
	7,5	7,5					
Z612 Z616 Z622 Z631 Z646			3	3	D180X1000	D180X192	D180 - 2pcs
			4	4			
			5,5	5,5			
			7,5	7,5			
			9,3	9,3			
			11	11			
			-	13			
			15	15			
			18,5	18,5			
			22	22	D180X1500	D180X192	D180 - 3pcs
			-	26			
			30	30			
			37	37			
Z660			4	4	D200X1000	D200X192	D200 - 2pcs
			5,5	5,5			
			7,5	7,5			
			9,3	9,3			
			11	11			
			-	13			
			15	15			
			18,5	18,5			
			22	22	D200X1500	D200X192	D200 - 3pcs
			-	26			
			30	30			
			37	37			

Note : Non disponible sur version haute pression.

z6_kit-raf50-en_b_ta

Série Z-ZR 8''

Electropompes immergées centrifuges multicellulaires pour eaux claires, pour les forages de 8". Réalisées en acier inoxydable AISI 304 ou DUPLEX.
Pompes robustes et légères, faciles à démonter et résistantes à la corrosion dans des environnements non agressifs en configuration standard.
Les bagues d'usure garantissent une grande résistance à l'usure et assurent la constance et la fiabilité des caractéristiques hydrauliques au fil du temps. S'accouplent avec tous les moteurs NEMA jusqu'à 8'' et à clavette pour les moteurs 10'' et 12".

Caractéristiques techniques

Débit : jusqu'à 180 m^3/h
Hauteur manométrique : jusqu'à 550 mètres
Alimentation : triphasée 50 et 60 Hz
Version triphasée : 380-415 V ; la protection contre les surtensions doit être intégrée dans le coffret électrique aux soins de l'utilisateur (voir section coffrets de commande).
Puissance : de 5,5 kW à 150 kW
Diamètre d'encombrement maximal de la pompe (protège-câble inclus) : 198 mm
Température de l'eau : de 0°C à +30°C, au delà nous consulter
Teneur en sable maximale de l'eau : 100 g/m^3

Matériaux

Corps de refoulement/corps clapet : acier inoxydable
Diffuseur : acier inoxydable
Roue : acier inoxydable
Cônes blocage roue : acier inoxydable Duplex
Support aspiration : acier inoxydable
Arbre de la pompe : acier inoxydable

Applications

- Alimentation en eau potable
- Surpression
- Irrigation
- Lutte anti-incendie
- Mines
- Terrains de golf
- Contrôle du niveau de la nappe phréatique

Sur demande

- Version ZR en inox Duplex,
- Version haute température HT, 60 °C maximum,
- Avec variateur de vitesse.

Avantages

Gamme la plus large du marché entièrement en acier inoxydable moulé
Hauts rendements
Système unique d'anneaux d'usure en PPO en forme de Z pour un rendement stable
Adaptation aux fluides corrosifs (version DUPLEX)
Certification ACS pour le transfert d'eau potable

SÉRIE Z8
Pompes immergées 8"

Plage des performances hydrauliques à 50 Hz

Z8	~ 2900 rpm	ISO 9906-

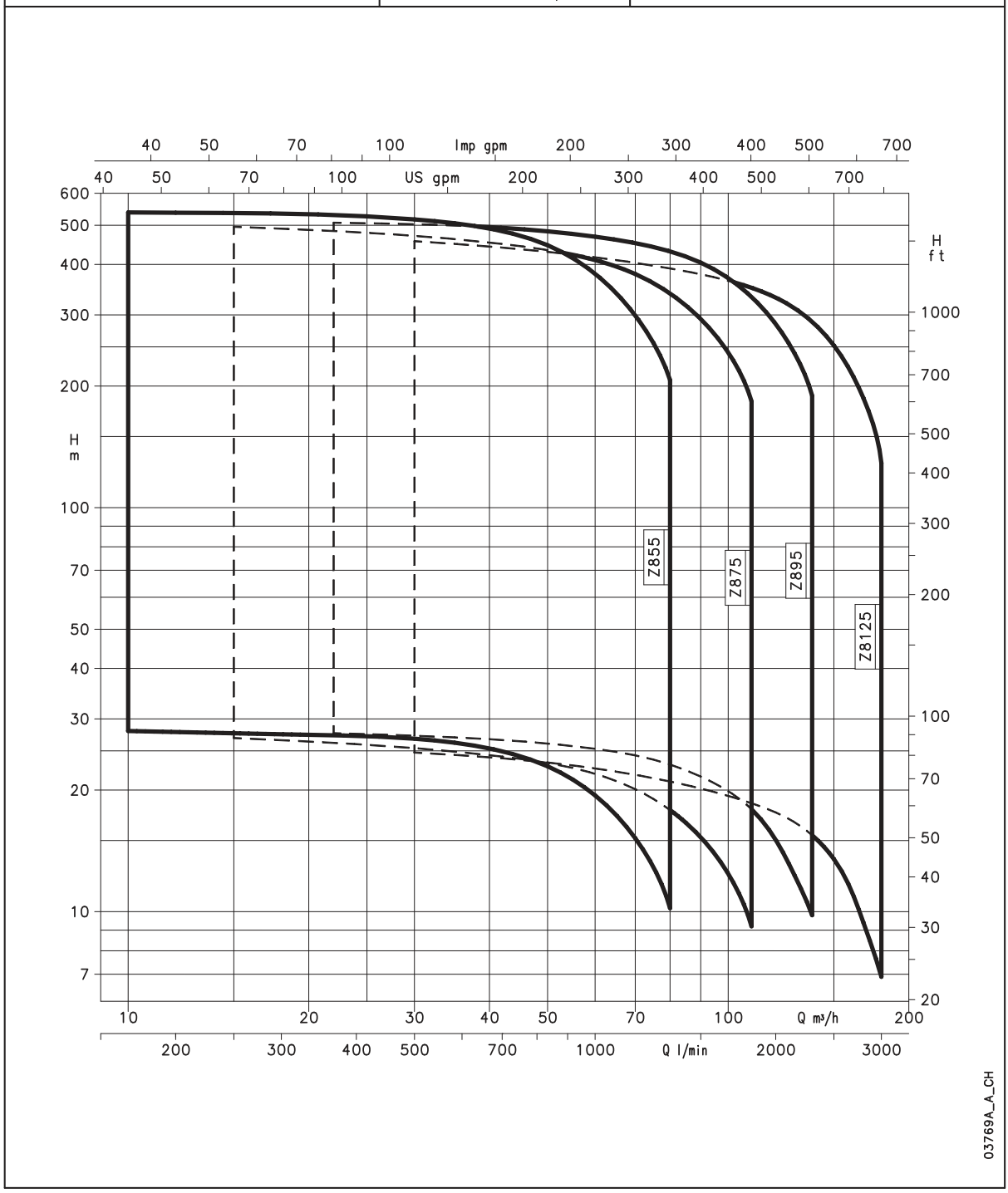

Xylem Water Solutions France peut procéder sans préavis à des modifications de ses produits (Document non contractuel). Catalogue Technique - 44

CHEMISES DE REFROIDISSEMENT POUR POMPES IMMERGEES 8"

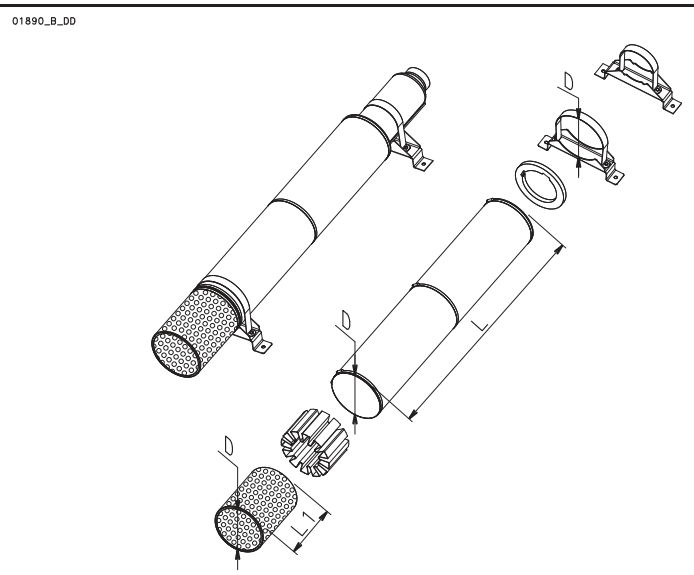

Tableau d'association pompes série Z8 avec moteurs 6'' 8'' et 10''

TYPE POMPE	TYPE MOTEUR L6C	L6W	L8W	L10W	KIT REFROIDISSEMENT CHEMISE (D x L)	KIT REFROIDISSEMENT CREPINE (D x L1)	KIT REFROIDISSEMENT SUPPORTS (D)
Z855 Z875	5,5	5,5			D225X1000 Z8-6	D225X192	D225 - 2PZ Z8-6
	7,5	7,5					
	9,3	9,3					
	11	11					
	-	13					
	15	15			D225X1250 Z8-6	D225X192	D225 - 2PZ Z8-6
	18,5	18,5					
	22	22					
	-	26			D225X1500 Z8-6	D225X192	D225 - 3PZ Z8-6
	30	30					
	37	37					
Z895 Z8125	7,5	7,5			D256X1000 Z8-6	D256X325	D256 - 2PZ Z8-6
	11	11					
	-	13					
	15	15			D256X1250 Z8-6	D256X325	D256 - 2PZ Z8-6
	18,5	18,5					
	22	22					
	-	26			D256X1500 Z8-6	D256X325	D256 - 3PZ Z8-6
	30	30					
	37	37					
Z855 Z875			30		D256X1500 Z8-8	D256X325	D256 - 3PZ Z8-8
			37				
			45				
			52				
			55				
			60		D256X1750 Z8-8	D256X325	D256 - 3PZ Z8-8
			67				
			75				
			83		D256X2000 Z8-8	D256X325	D256 - 3PZ Z8-8
			93				
Z895 Z8125			30		D285X1500 Z8-8	D285X385	D285 - 3PZ Z8-8
			37				
			45				
			52				
			55				
			60		D285X1750 Z8-8	D285X385	D285 - 3PZ Z8-8
			67				
			75				
			83		D285X2000 Z8-8	D285X385	D285 - 3PZ Z8-8
			93				
Z855 Z875				93	D285X2250 Z8-10	D285X385	D285 - 3PZ Z8-10
				110			
				130			
				150			
Z895 Z8125				93	D330X2250 Z8-10	D330X385	D330 - 3PZ Z8-10
				110			
				130			
				150			

Z8_kit-raf50_b_ta

Série Z-ZR 10 et série Z-ZR12

Electropompes immergées centrifuges multicellulaires pour eaux claires, pour les forages de 10" et 12". Construction acier inoxydable moulé AISI304 ou Duplex.

Pompes robustes, faciles à démonter et offrant une haute résistance à la corrosion. Les bagues d'usure garantissent également le maintien dans le temps des performances hydrauliques et du rendement élevé.
S'accouplent avec tous les moteurs NEMA jusqu'à 8'' et avec les moteurs à clavettes pour les tailles 10'' et 12''.

Caractéristiques techniques

Débit : jusqu'à 520 m^3/h
Hauteur manométrique : jusqu'à 545 m
Alimentation : triphasée 50 et 60 Hz
Version triphasée : 400 V, démarrage direct ou Y/Δ
Puissance : de 11 kW à 350 kW
Profondeur maximale d'immersion : 350 mètres (selon le moteur utilisé)
Température de l'eau : de 0°C à +30°C, au delà nous consulter
Teneur en sable maximale de l'eau : 50 g/m^3

Matériaux

Corps de clapet, clapet, diffuseurs, roues, lanterne d'accouplement : Inox 304 moulé Crépine d'aspiration : inox 316
Arbre et douilles coniques de blocage des roues : DUPLEX
Siège du clapet : NBR90
Bague d'usure : POM
Palier de butée : PTFE

Applications

Alimentation en eau à partir de forages profonds

Surpression et distribution dans des installations collectives et industrielles

Alimentation de réservoirs et de citernes

Installations anti-incendie et systèmes de lavage

Contrôle du niveau phréatique,

Irrigation

Sur demande

- Haute température HT 60°C maximum,
- Construction ZR Duplex,
- Moteur > 300 kW,
- Avec variation de vitesse.

Avantages

Gamme la plus large du marché entièrement en acier inoxydable moulé
Hauts rendements
Système unique d'anneaux d'usure en PPO en forme de Z pour un rendement stable dans le temps
Adaptation aux fluides corrosifs avec la version DUPLEX
Certification ACS pour le transfert d'eau potable

Xylem Water Solutions France peut procéder sans préavis à des modifications de ses produits (Document non contractuel). Catalogue Technique - 44

SÉRIE Z-ZR10 ET SÉRIE Z-ZR12
Pompes immergées 10" et 12"
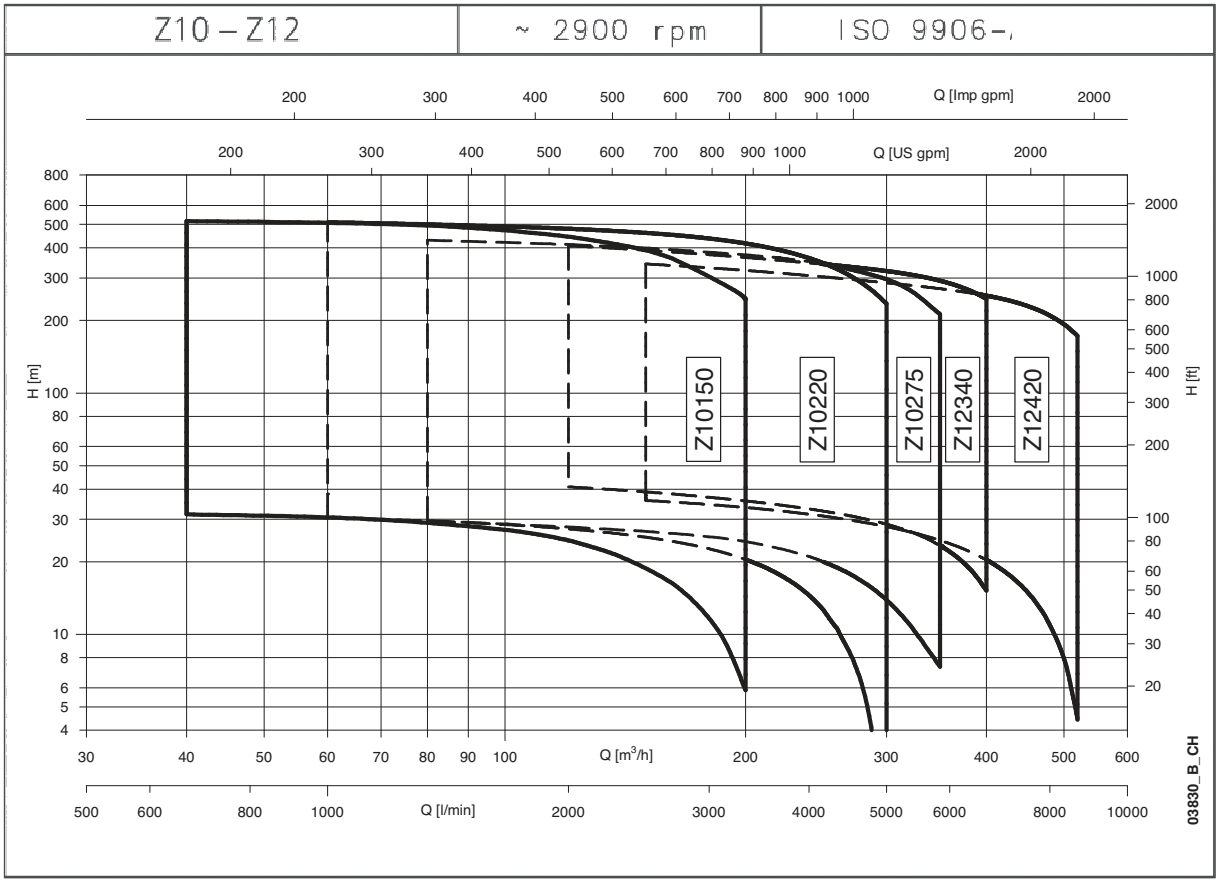
Plage des performances hydrauliques à 50 Hz